부 품 명 세 서

테스트 및 입증되어 표준화 된 아세아 정품 부품을 제외한
다른 부품을 사용하지 마십시오.

정품 부품을 사용하면 무엇보다도 당신의 시간과 돈을 절약할 수 있습니다.
기계가 항상 작업에 대한 준비가 될 것이라고 보장합니다.

부품명세서 사용법에 대하여

아세아 승용제초기를 구입하여 주셔서 대단히 감사합니다.

1. 이 부품명세서에는 아세아 승용제초기(MPM-1350HB)의 부품이 수록되어 있습니다.

2. 사용 중에 필요하신 부품을 주문 할 경우에는 아래 항목을 기입하여 신청하여 주십시오.

   ① 기계형식 :

   ② 기계 제작번호 :

   ③ 부품번호 :

   ④ 부품이름 :

   ⑤ 필요한 수량 :

   ⑥ 신청자의 주소 :

   ⑦ 신청자의 성명 :

   ⑧ 신청자의 전화번호 :

3. 부품은 본사 C/S 파트나 고객 서비스팀 및 지역 대리점에서 위의 항목과 같이 신청하여 구입하시기 바랍니다.

4. 예고없이 품질향상을 위하여 변경되는 부품이 있사오니 양해하시기 바랍니다.

목 차

순서.	그 룹	품 명	페이지	비고
1	G010A	미션 관계	60	
2	G020A	베벨케이스,HST,오일탱크 관계	66	
3	G030A	차체프레임, 시트 관계	68	
4	G040A	예취칼날 (1) 관계	76	
5	G050A	예취칼날 (2) 관계	84	
6	G060A	핸들 관계	92	
7	G070A	조작부 (1) 관계	96	
8	G080A	조작부 (2) 관계	100	
9	G090A	엔진 관계	106	
10	G100A	풀리 관계	112	
11	G110A	타이어 관계	116	
12	G120A	부대품 관계	118	
13	G130A	엠블렘 관계	120	

G010A

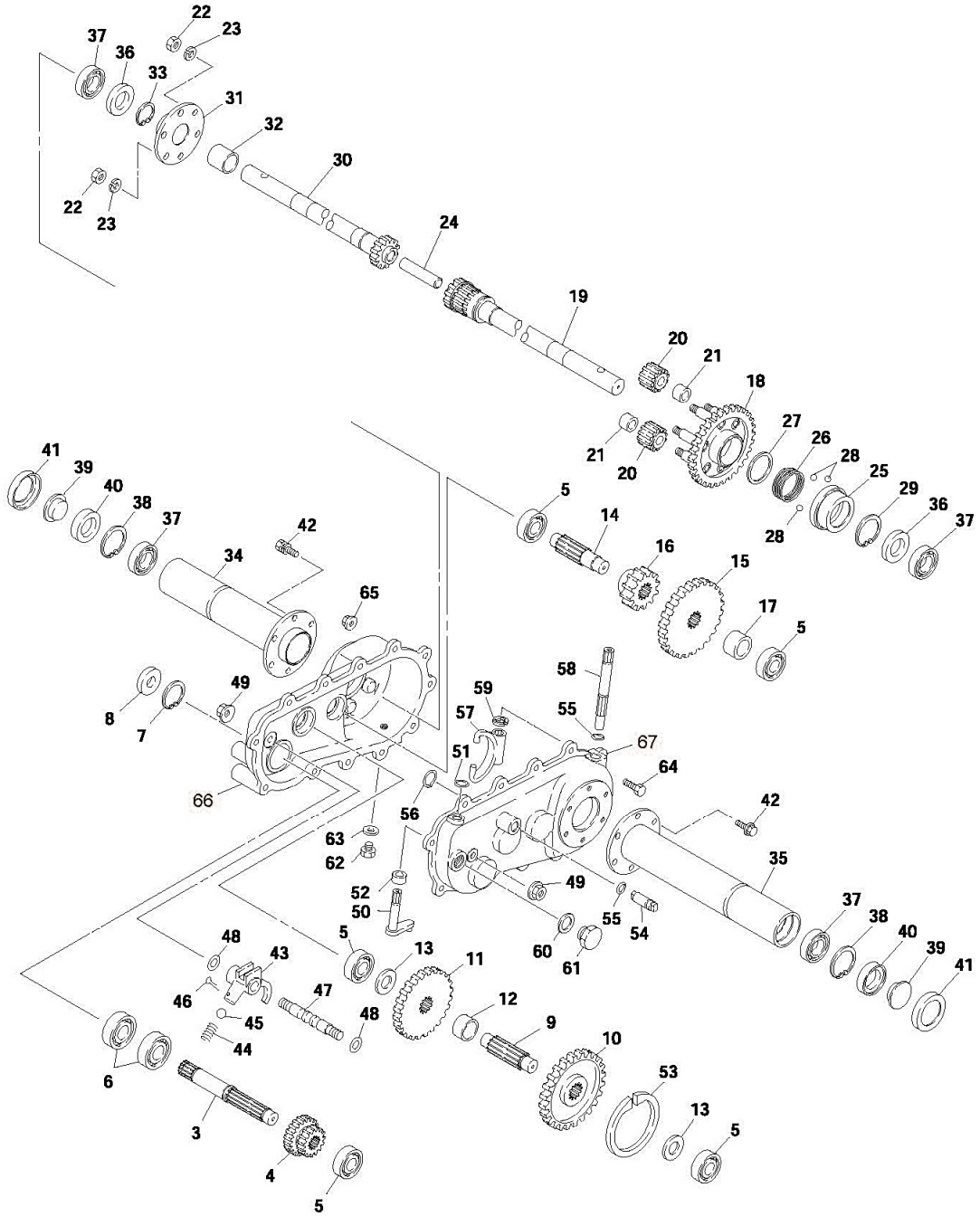

22
23
37
36
33
31
32
30
22
23
24
19
20
21
18
27
26
28
25
29
36
37
21
20
28
41
39
40
38
37
42
34
5
14
16
15
17
5
65
58
49
59
55
8
7
57
67
51
64
66
56
42
63
62
35
52
49
50
55
54
37
38
40
39
41
48
5
13
11
60
61
43
46
47
12
45
48
9
44
10
6
53
13
3
5
4
5

G010A **미션 관계** MPM-1350HB

No.	도번.	규격	품명	수량	비고
1	387088		MPM-1350HB	1	
2	636854		미션조합	1	
3	636857		주축	1	
4	636857		체인지기어	1	
5	596582	#6202	볼베어링	5	
6	593247	#6203	볼베어링	2	
7	593420	Ø40	구멍용 멈춤링	1	
8	636859	SC-17408	오일씰	1	
9	636860		2 축	1	
10	636861		2 축기어 A	1	
11	636862		2 축기어 B	1	
12	636863		2 축칼라	1	
13	636864		2 축와셔	2	
14	636865		3 축	1	
15	636866		3 축기어 A	1	
16	636867		3 축기어 B	1	
17	636868		3 축칼라	1	
18	636869		차축기어 COMP	1	
19	636870		차축 R	1	
20	593261		피니언기어	4	
21	593260		피니언칼라	4	
22	593266		로크너트	6	
23	596587	M10	스프링와셔	6	
24	593262		중간축	1	
25	593254		차동용 슬리브	1	
26	596599		차동용 스프링	1	
27	593257		스프링누름와셔	1	
28	593256		강구	3	
29	593253	Ø40	구멍용 멈춤링	1	
30	636871		차축 L	1	

G010A

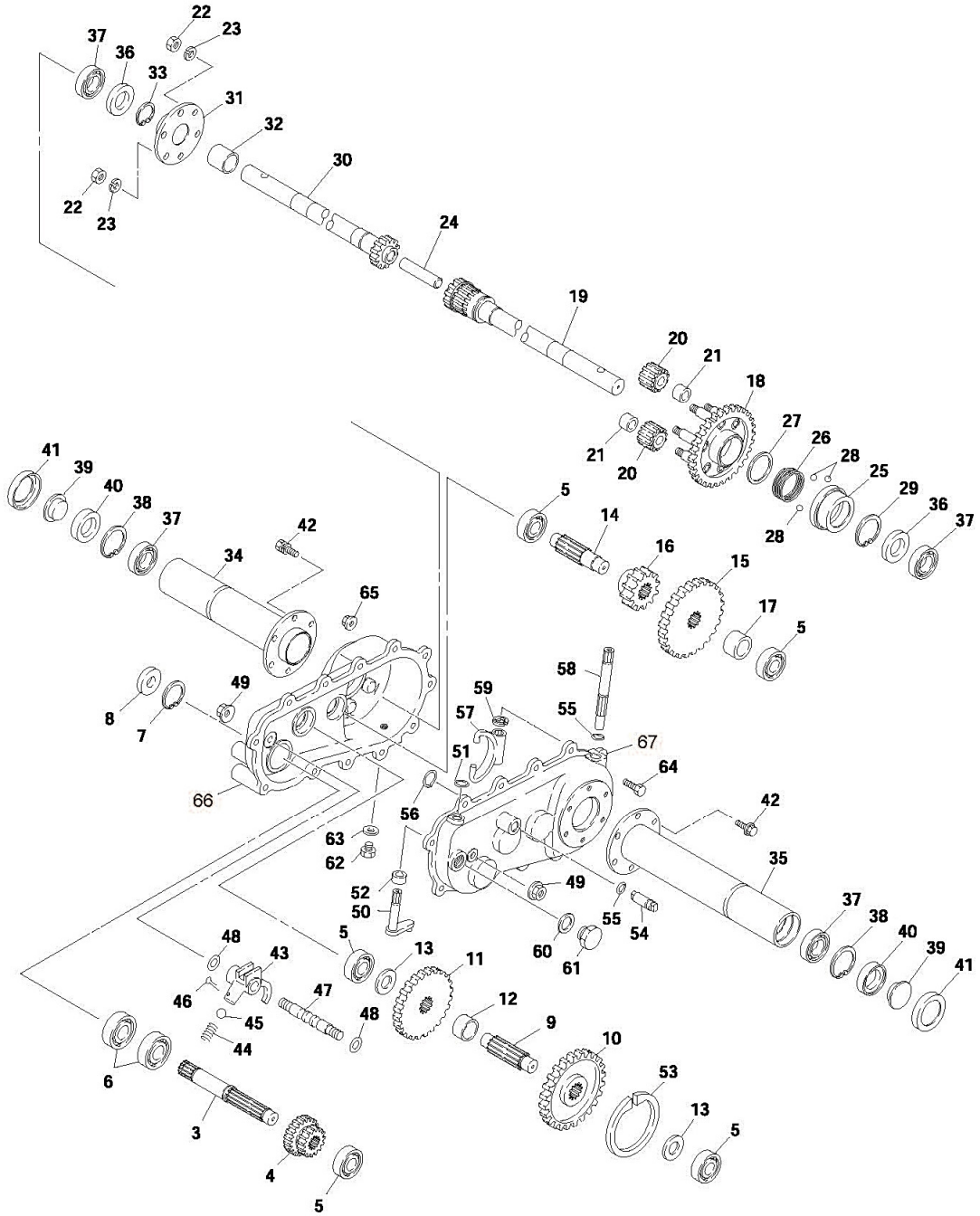

22
23
37
36
33
31
32
30
22
23
24
19
20
21
18
27
26
28
25
29
36
37
21
20
28
41
39
40
38
37
42
34
5
14
16
15
17
5
65
58
49
59
55
8
7
57
67
51
64
66
56
42
63
62
35
52
49
50
55
54
37
38
40
39
41
48
5
13
11
60
61
43
46
47
12
45
48
9
44
10
6
53
13
3
5
4
5

G010A **미션 관계** MPM-1350HB

No.	도번.	규격	품명	수량	비고
31	593265		피니언기어 플랜지	1	
32	593264	70B	부쉬(오일리스, 건식)	1	
33	596601	S-28	구멍용 멈춤링	1	
34	636872		슬리브 L	1	
35	636873		슬리브 R	1	
36	596598	UE-28478	오일씰	2	
37	593251	#6005-2RS	볼베어링	4	
38	596597	R-47	구멍용 멈춤링	2	
39	597071	DP-253046915	오일씰	2	
40	596607	UE-30477	오일씰	2	
41	593202		씰커버	2	
42	424591	M8X16	플랜지볼트	12	
43	636875		시프트포크	1	
44	636876		시프트로드누름스프링	1	
45	621771	5/16	강구	1	
46	593410		분할핀	1	
47	636877		시프트로드	1	
48	636878		패킹,시프트로드용	2	
49	424592	M10 P1.25	플랜지너트	2	
50	636880		시프트암	1	
51	636881	P-12	O-링	1	
52	636882		시프트암칼라	1	
53	636883		브레이크링	1	
54	636884		브레이크샤프트	1	
55	636885	JASO1011	O-링	2	
56	596718	S-12	스냅링	1	
57	593273		차동용포크	1	
58	636886		차동고정용 축	1	
59	636887	M12	E형 멈춤링	1	
60	636888		주유구패킹	1	

G010A

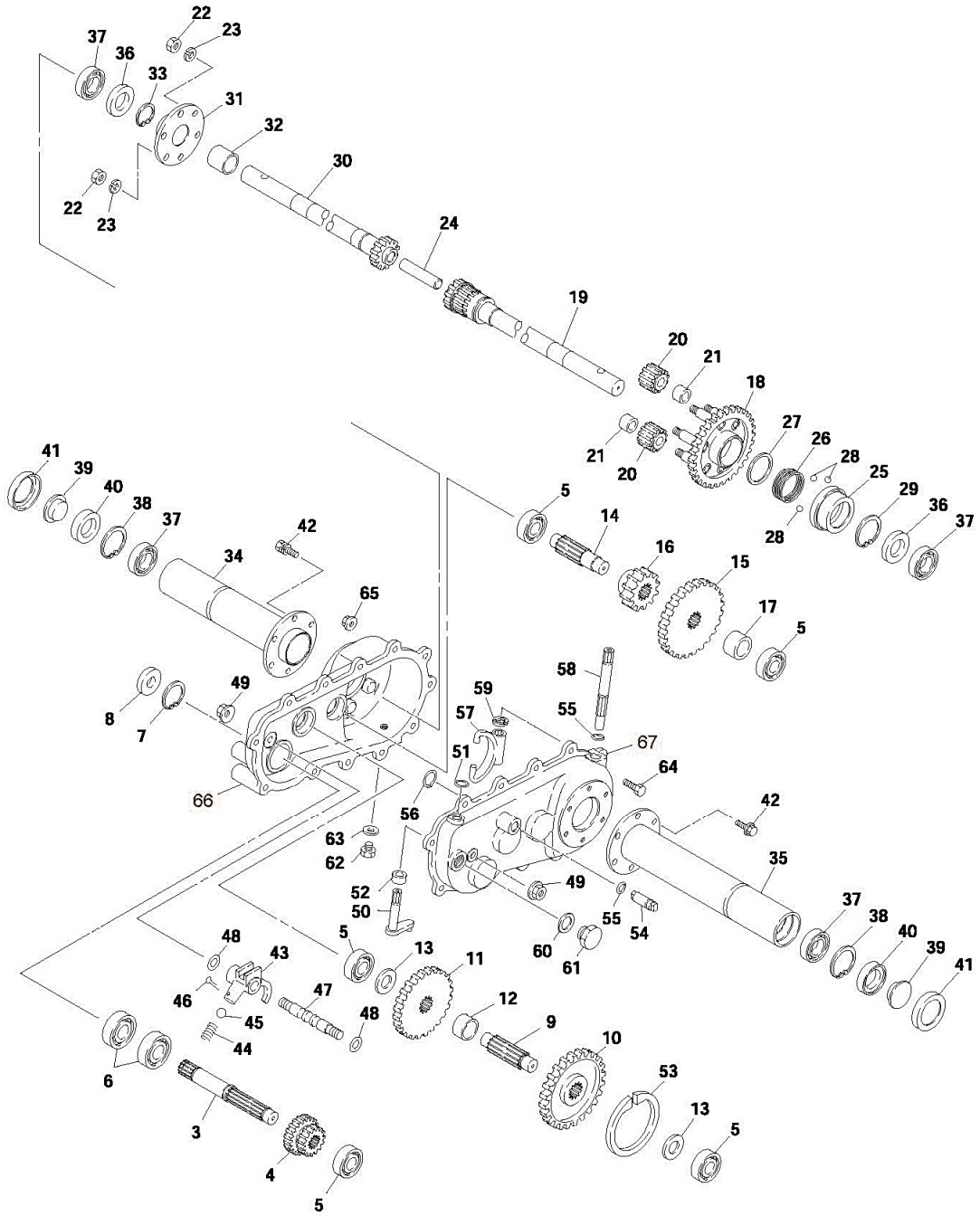
22
23
37
36
33
31
32
30
22
23
24
19
20
21
18
27
26
28
25
29
36
37
28
21
20
41
39
40
38
37
42
34
65
5
14
16
15
17
5
58
59
57
55
67
64
42
35
37
38
40
39
41
49
8
7
66
63
62
56
51
52
50
49
55
54
60
61
48
43
46
47
45
44
48
5
13
11
12
9
10
53
13
5
6
3
4
5

G010A **미션 관계** MPM-1350HB

No.	도번.	규격	품명	수량	비고
61	636889	M20 P2.5	주우구마개	1	
62	596606	M10X12	볼트	1	
63	631536	M10	씰와셔	1	
64	424593	M8X30	볼트	10	
65	636891	M8	스프링와셔붙이볼트	10	
66	636855		미션케이스 L	1	
67	636856		미션케이스 R	1	

G020A

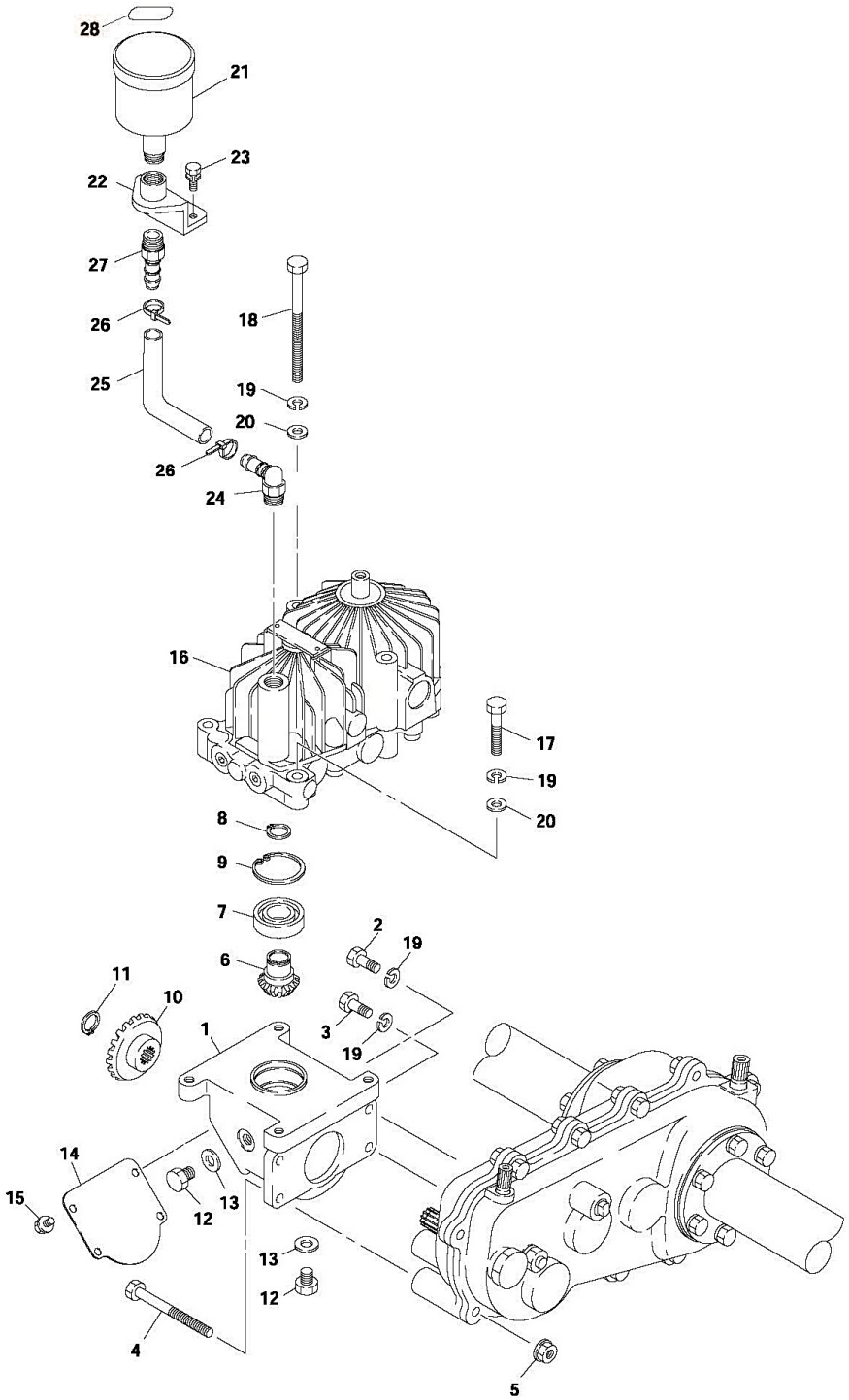
28
21
23
22
27
26
18
25
19
20
26
24
16
17
19
20
8
9
7
2
19
6
11
10
1
3
19
14
15
12
13
13
12
4
5

G020A **베벨케이스, HST, 오일탱크 관계** MPM-1350HB

No.	도번.	규격	품명	수량	비고
1	636892		베벨케이스	1	
2	596684	M8X20	볼트	1	
3	596672	M8X25	볼트	2	
4	636893	M8X85	볼트	1	
5	636891	M8	스프링와셔붙이너트	1	
6	636894		베벨기어 15	1	
7	593390	#6004-2RS	볼베어링	1	
8	596618	S-20	스냅링	1	
9	593391	R-42	스냅링	1	
10	636895		베벨기어 30	1	
11	596590	S-17	스냅링	1	
12	596606	M10X12	볼트	2	
13	631536	M10	씰와셔	2	
14	636898		베벨케이스 덮개	1	
15	424594	M10X10	플랜지볼트	4	
16	636899		HST조합(2축형)	1	가야바社(日)
17	596636	M8X45	볼트	1	
18	636900	M8X115	볼트	2	
19	596674	M8	스프링와셔	5	
20	636989	M8	평와셔	3	
21			오일탱크조합	1	
22	424595		탱크고정판	1	
23	424596	M6X14	플랜지볼트	2	
24	636902	3/8	엘보우	2	
25	424597		리저브호스	1	
26	424598	CV-80	밴드	2	
27	424599		커넥터	1	
28	AC903-10151		HST리져브탱크명판	1	

G030A

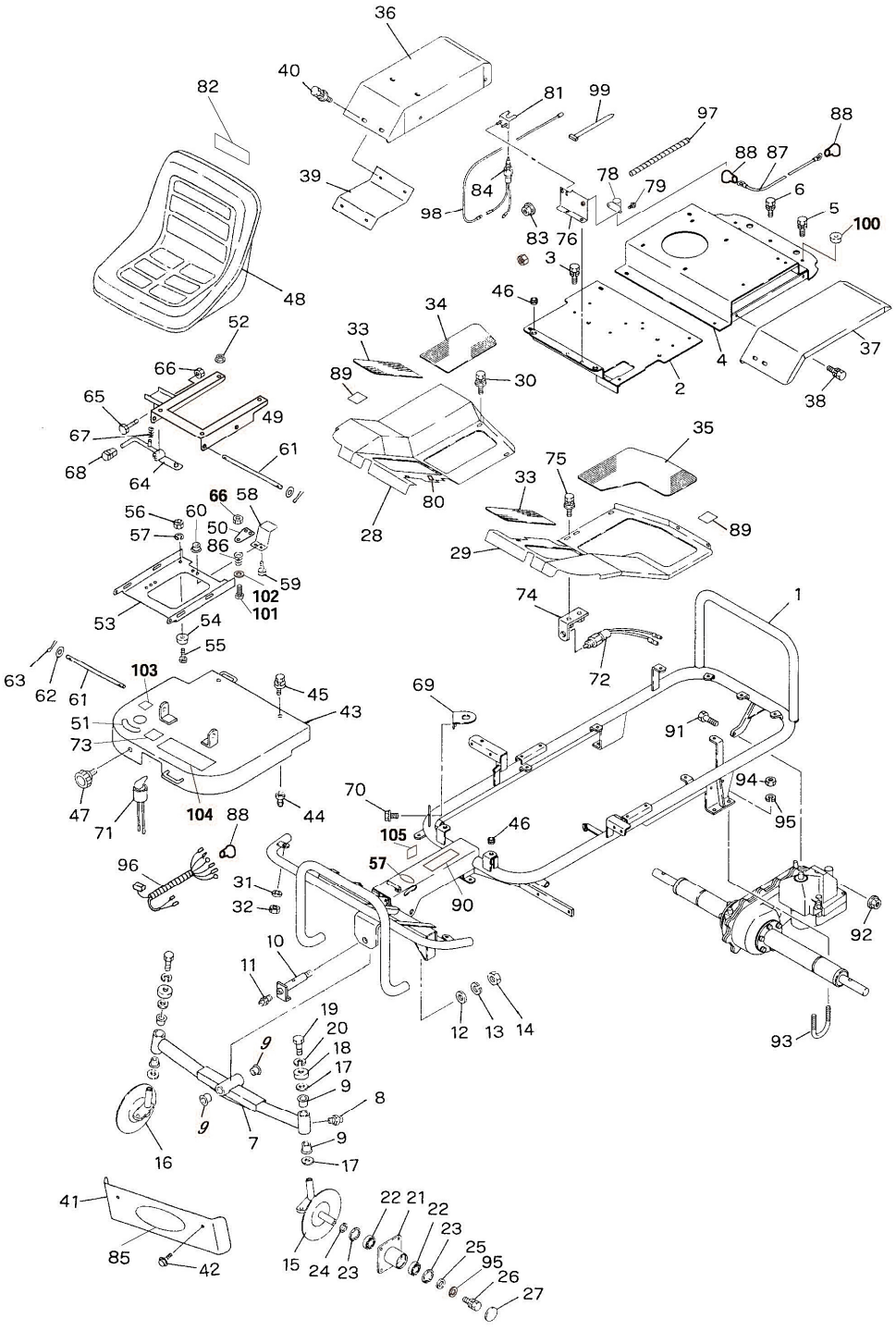
36
40
82
81
99
97
88
88 87
39
84
78
79
6
5
100
98
83
76
3
48
46
34
33
52
37
4
66
89
30
2
38
65
49
67
61
35
68
64
75
33
66
58
80
56
60
50
28
89
57
86
29
59
102
101
74
1
53
54
55
72
63
62
61
103
45
69
51
43
91
73
94
70
47
104
88
44
95
71
105
46
96
57
31
90
32
92
10
11
19
20
12
13
14
93
18
17
9
8
9
7
9
16
17
41
22 21
22
23
25
85
42
15
24
23
95
26
27

. **G030A** **차체프레임, 시트 관계** MPM-1350HB

No.	도번.	규격	품명	수량	비고
1	424601		프레임	1	
2	424602		엔진베이스 A	1	
3	424603	M8X14	플랜지볼트	2	
4	424604		엔진베이스 B	1	
5	424603	M8X14	플랜지볼트	6	
6	424605	M10X25	플랜지볼트	1	
7	596610		액슬샤프트	1	
8	424606	P0.75	그리스니플	2	
9	593282		부시	6	
10	593283		액슬링크볼트	1	
11	424606	P0.75	그리스니플	1	
12	597072	M14	평와셔	1	
13	596612	M14	스프링와셔	1	
14	593285	M14	U 너트	1	
15	636907		너클암 L	1	
16	636908		너클암 R	1	
17	593288		주축와셔	4	
18	593289		캡	2	
19	596615	M14X25	볼트	2	
20	596612	M14	스프링와셔	2	
21	636909		전륜보스	2	
22	593390	#6004-2RS	볼베어링	4	
23	593391	R-42	스냅링	4	
24	636910		전륜보스칼라	2	
25	636911		와셔 2	2	
26	631453	M10X25	스프링와셔붙이볼트	2	
27	636912		씰캡	2	
28	636913		발판 R	1	
29	636914		발판 L	1	
30	424607	M8X12	플랜지볼트	7	

G030A

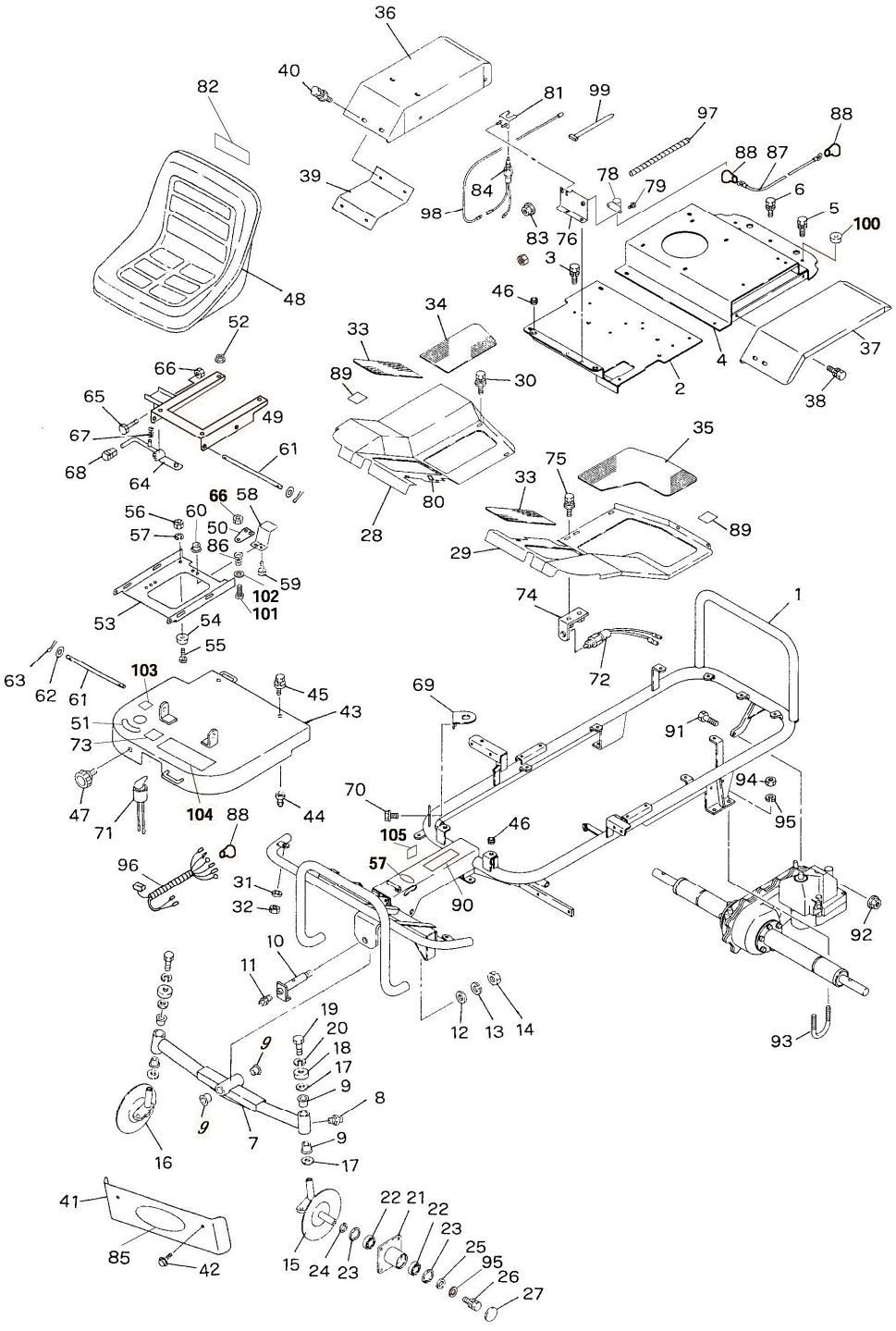
36
40
82
81
99
97
88
88 87
39
84
78
79
6
5
100
98
83
76
3
48
46
34
33
52
37
4
66
89
30
2
38
65
49
67
61
35
68
64
75
33
66
58
80
56
60
50
28
89
57
86
29
59
102
101
74
1
53
54
55
72
63
62
61
103
45
69
51
43
91
73
94
70
47
104
88
44
95
71
105
46
96
57
31
90
32
92
10
11
19
20
12
13
14
93
18
17
9
8
9
7
9
16
17
41
22 21
22
23
25
85
42
15
24
23
95
26
27

G030A **차체프레임, 시트 관계** MPM-1350HB

No.	도번.	규격	품명	수량	비고
31	593276		풀리누름와셔	2	
32	593359	M6	나일론너트	2	
33	636915		바닥고무 A	2	
34	636916		바닥고무 R	1	
35	636917		바닥고무 L	1	
36	636918		흙받이 (R R)	1	
37	636919		흙받이 (RL)	1	
38	424607	M8X12	플랜지볼트	4	
39	622029		연결판	1	
40	424607	M8X12	플랜지볼트	2	
41	631462		프런트커버	1	
42	424608	M6X10	플랜지볼트	2	
43	631463		의자받침대	1	
44	621711		커버고정핀 20	2	
45	424591	M6X16	플랜지볼트	2	
46	593453		받침고무	4	
47	596629		손잡이볼트	1	
48	424609		의자조합	1	
49	424610		슬라이드브래킷	1	
50	408431		판	1	
51	593320		명판 (스위치)	1	
52	424611	M8	플랜지너트	4	
53	596631		슬라이드판	1	
54	596638		쿠션고무	2	
55	596639	M5X20	볼트	2	
56	424612	M5	플랜지너트	2	
57	AC903-10171		주차브레이크명판	1	
58	596642		스위치브래킷	1	
59	596643	M6X16	볼트	2	
60	637043	M6	플랜지너트	2	

ASIA

G030A

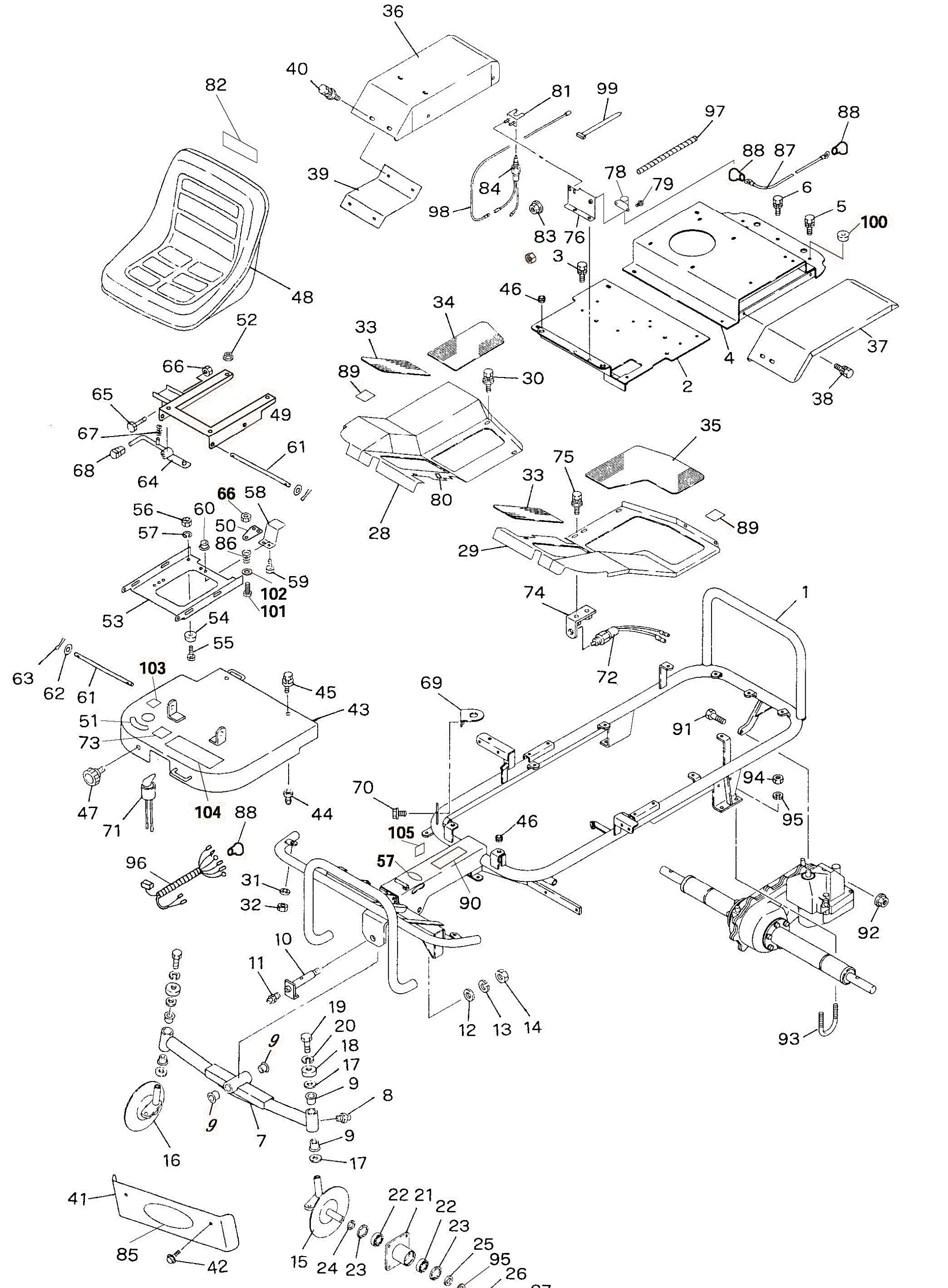
36
40
82
81
99
97
88
88
87
39
84
98
78
79
6
5
100
83
76
3
48
46
34
33
52
4
37
2
89
30
38
66
65
49
67
61
68
64
35
75
33
80
28
66
58
56
60
50
57
86
89
29
59
102
101
53
74
1
54
55
72
63
62
61
103
45
43
69
51
91
73
94
95
47
71
104
88
44
70
46
105
96
57
90
31
32
92
10
11
12
13
14
93
19
20
9
18
17
9
8
9
9
7
17
16
41
22
21
22
23
25
95
26
27
85
42
15
24
23

. **G030A** **차체프레임, 시트 관계** MPM-1350HB

No.	도번.	규격	품명	수량	비고
61	596630		의자고정핀	3	
62	636989	M8	평와셔	6	
63	593314		분할핀	6	
64	596635		슬라이드레버	1	
65	596636	M8X45	볼트	1	
66	593446	M8	나일론너트	2	
67	596637		회동스프링	1	
68	593426		손잡이 (흑색)	1	
69	596651		키스위치브래킷	1	
70	424596	M6X14	플랜지볼트	2	
71	596652		키스위치	1	
72	596726		스위치	1	
73	AC903-10071		안전정지기구명판	1	
74	631468		스위치고정판	1	
75	424614	M6X12	플랜지볼트	2	
76	596646		스위치설치판 A	1	
77	424614	M6X12	플랜지볼트	2	
78	631465		스타터릴레이	1	
79	424614	M6X12	플랜지볼트	2	
80	AC903-10181		디프록명판	1	
81	596649		스위치받침대	1	
82	AC903-10141		도로주행금지명판	1	
83	637043	M6	플랜지너트	2	
84	408430		시트스위치	1	
85	AC904-10271		기종명판2	1	
86	408432		스위치스프링	1	
87	424618		스타터케이블	1	
88	637041		단자캡 C	3	
89	597981		명판	2	
90	AC903-10101		안전주의명판	1	

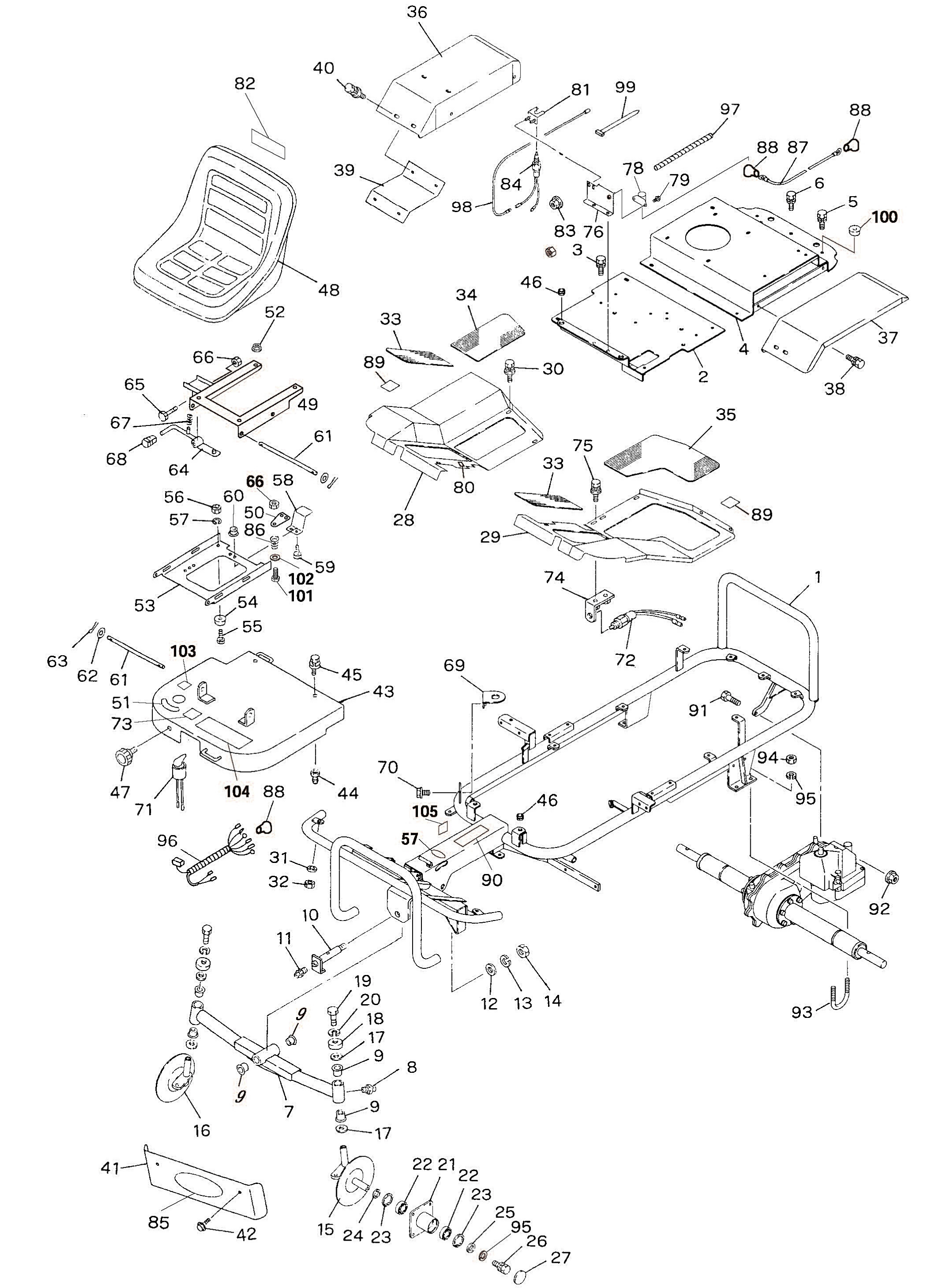
36
40
82
81
99
97
88
88
87
39
84
98
78
79
6
5
100
83
76
3
48
46
34
33
52
4
37
2
38
66
30
89
65
49
67
61
35
75
68
64
28
80
33
66
58
56
60
50
89
57
86
29
59
102
101
74
1
53
54
55
63
62
61
103
45
72
69
43
51
73
91
47
71
104
88
44
70
94
95
105
46
96
57
90
31
32
92
10
11
12
13
14
93
19
9
20
18
17
9
8
9
7
9
16
17
41
22
21
22
23
25
85
42
15
24
23
95
26
27

G030A **차체프레임, 시트 관계** MPM-1350HB

No.	도번.	규격	품명	수량	비고
91	596602	M8X35	볼트	1	
92	636891	M8	스프링와셔붙이너트	1	
93	593290		U 볼트	2	
94	596588	M10	너트	4	
95	596587	M10	스프링와셔	6	
96	424620		배선코드조합	1	
97	636929		스파이럴튜브	1	
98	424621		스위치케이블	1	
99	637012	CV-150A	밴드	3	
100	424622		원터치부시, 19	1	
101	636988	M8X40	볼트	1	
102	636989	M8	평와셔	1	
103	AC903-10041		커버주의명판	1	
104	AC903-10091		조작주의명판	1	
105	424624		형식명판	1	

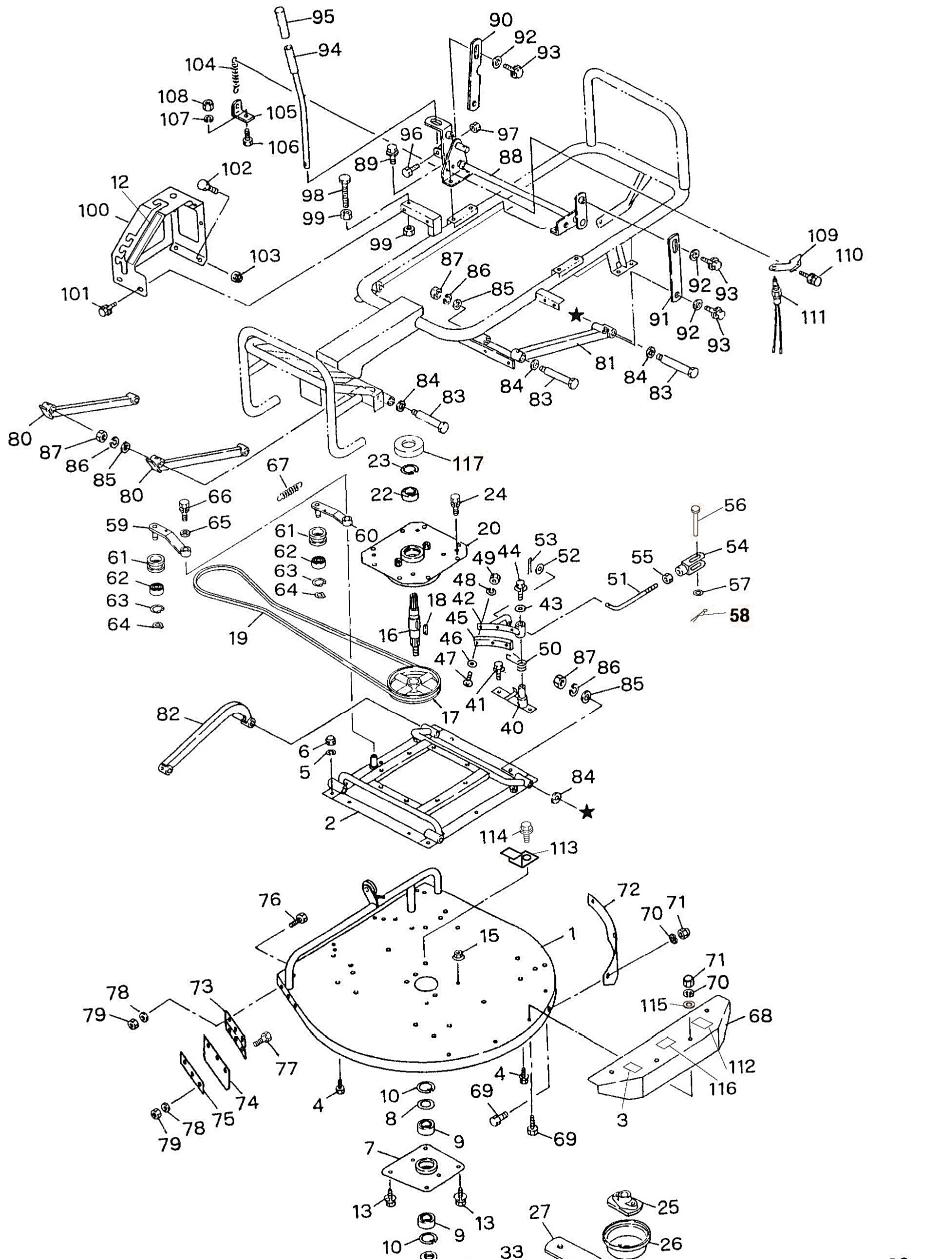

95
94
104
108
107
105
106
90
92
93
96
97
89
88
98
99
99
102
12
100
103
101
87
86
85
109
110
111
92
93
91
92
93
81
84
83
84
83
84
83
80
87
86
85
80
117
23
67
22
24
66
65
59
60
61
62
63
64
20
53
52
44
49
48
43
42
18
45
16
46
19
47
50
87
86
85
41
17
40
56
55
54
51
57
58
82
6
5
84
2
114
113
76
72
71
70
15
1
71
70
115
68
78
79
73
77
112
116
4
10
8
9
69
3
74
75
78
79
69
7
13
13
9
10
11
25
27
26
33
39
38
37
117
29
35
30
14
33
31
28
36
32
34

G040A **예취예취칼날(1) 관계** MPM-1350HB

No.	도번.	규격	품명	수량	비고
1	424625		메인예취케이스	1	
2	424626		고정플랜지프레임	1	
3	AC903-10021		하부위험명판	1	
4	621716	M8X14	볼트	14	
5	596674	M8	스프링와셔	14	
6	593348	M8	캡너트	14	
7	424627		고정플랜지 A	1	
8	424628		씰와셔	1	
9	424629	#6206-2RS	볼베어링	2	
10	424630	R-62	스냅링	2	
11	424631	UE-306210	오일씰	1	
12	AC903-10191		제초날높이,제초클러치명판	1	
13	424633	M10X20	볼트	6	
14	596587	M10	스프링와셔	2	
15	424634	M10	플랜지너트	6	
16	424635		예취칼날샤프트	1	
17	631492		풀리	1	
18	596694		반달키	1	
19	424636	SB-71	V 벨트 (W800)	1	
20	424637		고정플랜지 B	1	
21	424638		예취칼날조합	1	33 ~ 39 포함
22	424629	#6206-2RS	볼베어링	1	
23	424630	R-62	구멍용 멈춤링	1	
24	424639	M10X20	플랜지볼트	4	
25	593335		예취칼날보스	1	
26	596699		보호커버	1	
27	424640		예취칼날암	1	
28	424641	M10X30	볼트	2	
29	596586	M10	평와셔	2	
30	596667	M16	평와셔	1	

G040A

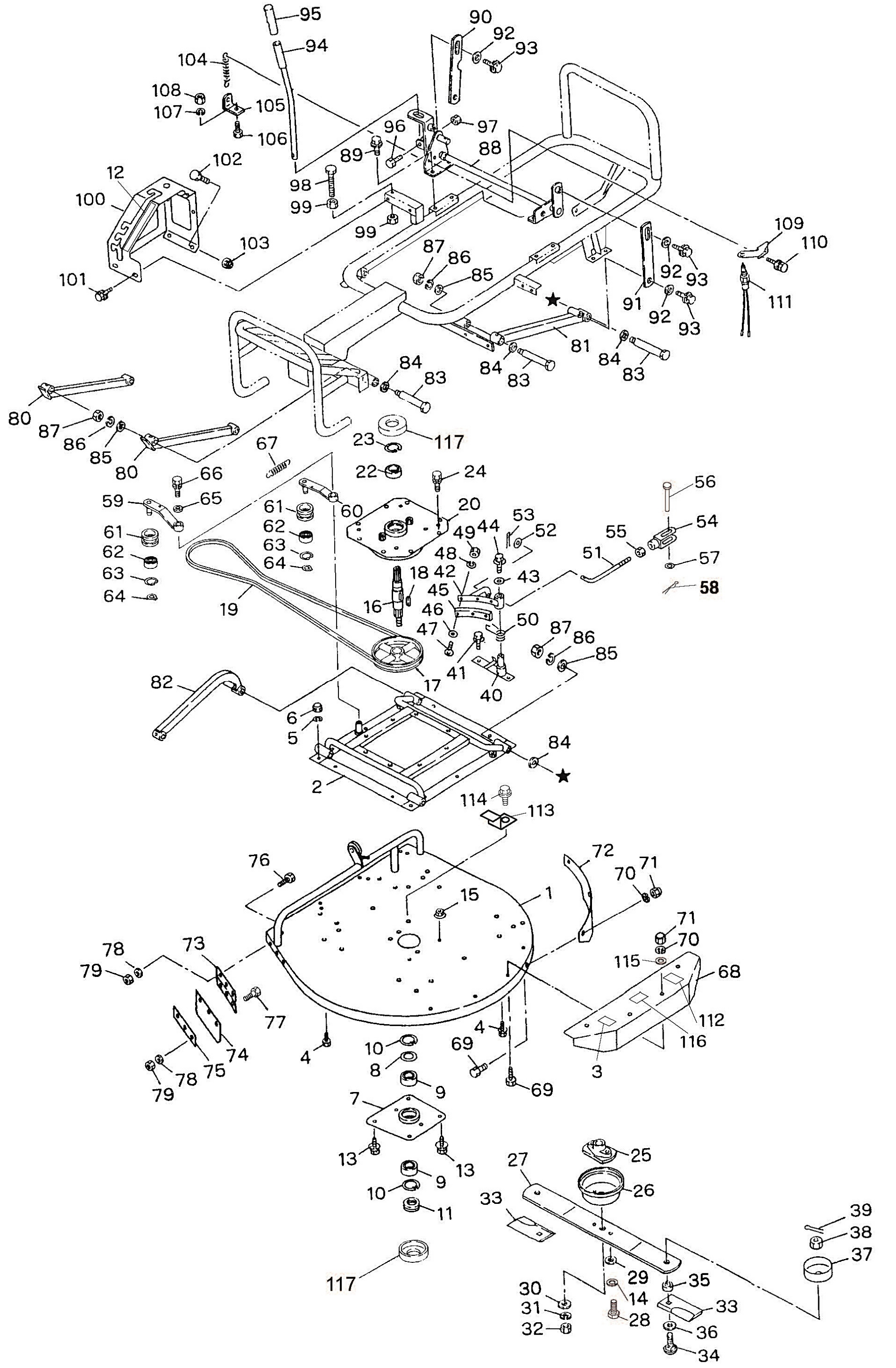
95
94
90
92
93
104
108
107
105
106
96
97
89
88
102
12
100
98
99
99
103
109
110
87
86
85
92
93
101
111
91
92
93
81
84
83
84
83
84
83
80
87
86
85
80
23
117
67
22
24
66
65
59
60
20
61
62
63
64
61
62
63
64
53
44
52
49
55
54
48
56
51
57
43
58
42
18
45
16
46
19
47
50
87
86
85
41
17
40
82
6
5
84
2
114
113
72
76
70
71
15
1
78
73
71
70
79
115
68
77
112
116
4
74
75
4
10
69
3
78
8
79
69
7
9
13
13
27
25
26
9
10
11
33
39
38
37
117
29
35
30
14
33
31
28
32
36
34

G040A **예취칼날(1) 관계** MPM-1350HB

No.	도번.	규격	품명	수량	비고
31	596668	M16	스프링와셔	1	
32	593334	M16 P1.5	나일론너트	1	
33	410363		예취칼날	2	
34	424642	M12X35	예취칼날조립볼트	2	
35	593332		예취칼날용칼라	2	
36	596667	M16	평와셔	2	
37	631487		가드캡	2	
38	596665	M12	U 너트	2	
39	593333		분할핀	2	
40	631475		브레이크부착판	1	
41	424643	M8X20	플랜지볼트	2	
42	631476		브레이크암	1	
43	593276	M8	풀리누름와셔	1	
44	637034	M6X16	스프링와셔붙이볼트	1	
45	622028		브레이크패드	1	
46	596705	M4	평와셔	3	
47	631477	M4X20	+자홈작은나사	3	
48	631477	M4	스프링와셔	3	
49	596708	M4	너트	3	
50	631478		브레이크스프링	1	
51	631495		브레이크연결로드	1	
52	637020		평와셔	1	
53	631480		분할핀	1	
54	596712		조인트 (B)	1	
55	596713	M6	너트	1	
56	424644		머리붙이핀	1	
57	637020		평와셔	1	
58	424645		R 핀	1	
59	596714		텐션암 A	1	
60	596715		텐션암 B	1	

G040A

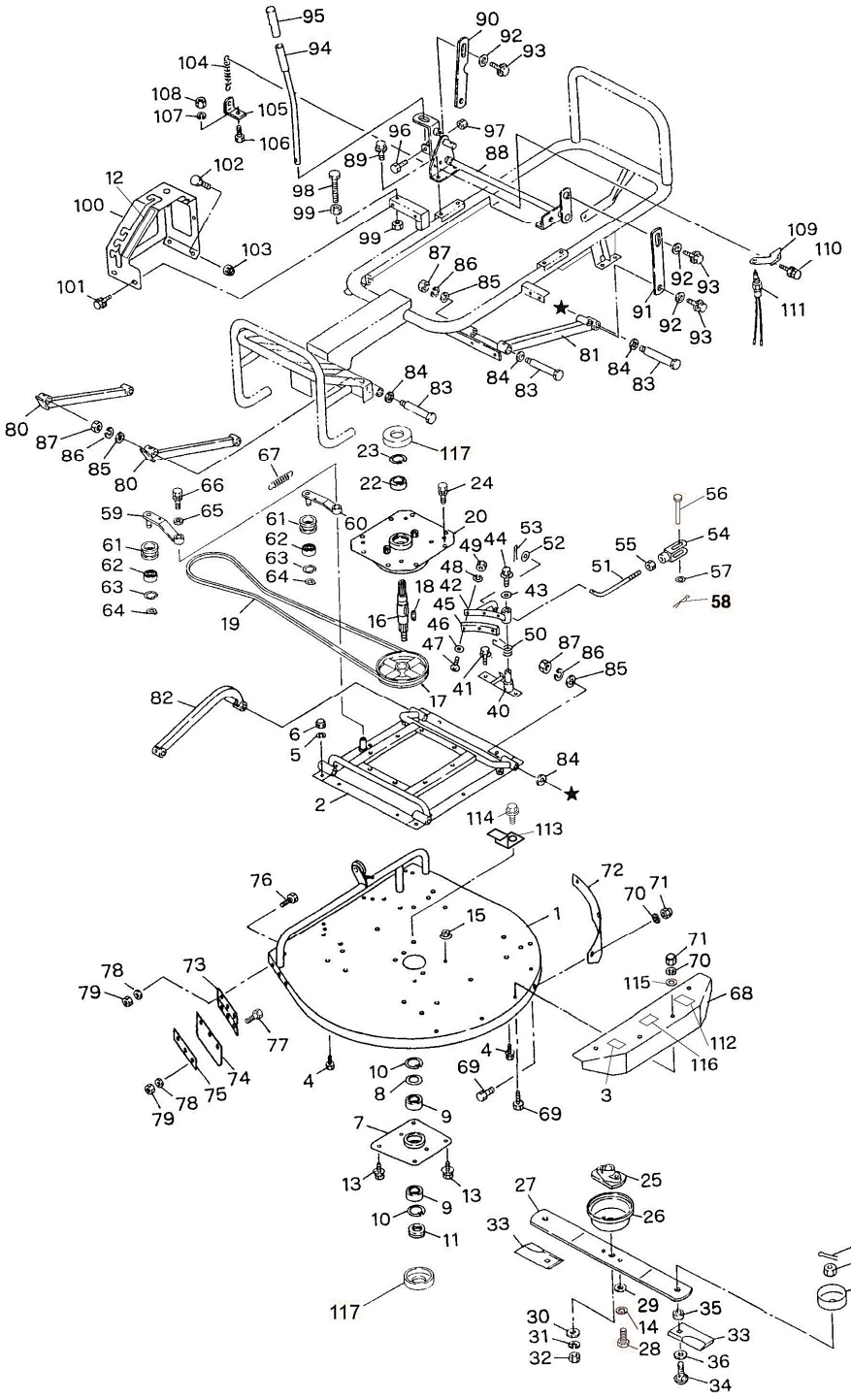
95
94
104
108
107
105
106
90
92
93
96
97
89
88
98
99
102
12
100
103
101
99
87
86
85
109
110
92
93
91
92
93
111
81
84
83
84
83
84
83
80
87
86
85
80
67
23
117
22
24
66
65
59
61
62
63
64
61
62
63
64
19
60
20
49
44
53
52
48
42
43
18
45
16
46
47
50
87
86
85
41
40
17
56
54
55
51
57
58
82
6
5
2
84
114
113
76
72
70
71
15
1
71
70
115
68
112
116
78
79
73
77
74
75
78
79
4
10
8
9
69
69
4
3
7
13
13
9
10
11
117
27
25
26
33
39
38
37
29
35
30
31
32
14
28
33
36
34

G040A **예취칼날 (1) 관계** MPM-1350HB

No.	도번.	규격	품명	수량	비고
61	636938		텐션풀리	2	
62	593435	#6201-2RS	볼베어링	4	
63	596797	R-32	스냅링	2	
64	596718	S-12	스냅링	2	
65	593276		풀리누름와셔	1	
66	637034	M6X16	스프링와셔붙이볼트	1	
67	424646		텐션스프링	1	
68	621723		케이싱커버 (좌)	1	
69	621716	M8X14	볼트	7	
70	596674	M8	스프링와셔	7	
71	593348	M8	캡너트	7	
72	621721		케이싱커버 (뒤)	1	
73	621799		프런트커버	1	
74	621800		커버고무	1	
75	621801		고무누름판	1	
76	621716	M8X14	볼트	3	
77	596634	M8X16	볼트	3	
78	596674	M8	스프링와셔	6	
79	631496	M8	캡너트	6	
80	631481		링크 A	2	
81	631482		링크 B	1	
82	631497		링크 C	1	
83	593351		스텐볼트	8	
84	596676		평와셔	8	
85	637003	M12	평와셔	8	
86	596677	M12	스프링와셔	8	
87	596665	M12	U 너트	8	
88	596678		예취조작대	1	
89	424643	M8X20	플랜지볼트	4	
90	631483		작동링크 A	1	

G040A

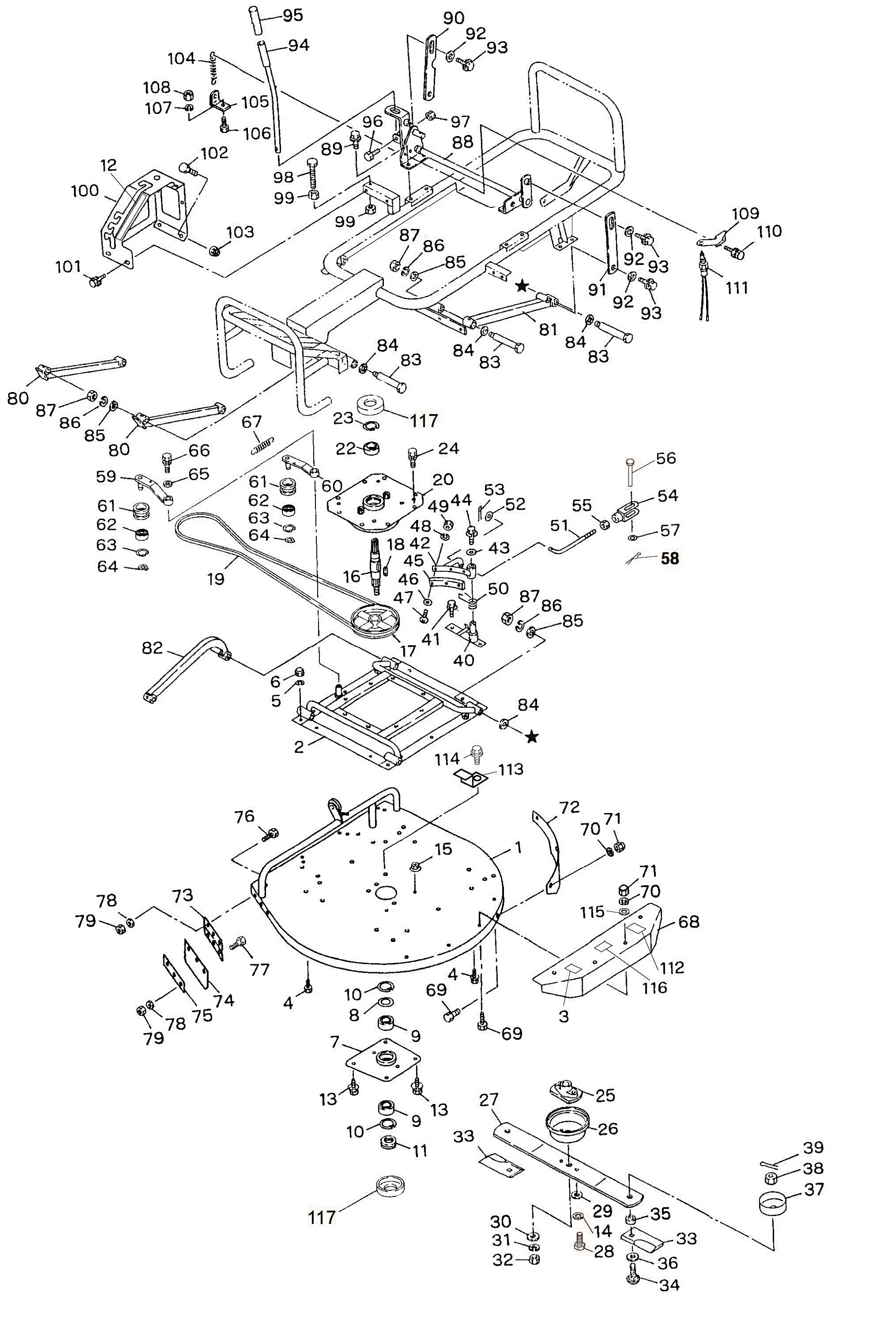
1
2
3
4
5
6
7
8
9
10
11
12
13
14
15
16
17
18
19
20
22
23
24
25
26
27
28
29
30
31
32
33
34
35
36
37
38
39
40
41
42
43
44
45
46
47
48
49
50
51
52
53
54
55
56
57
58
59
60
61
62
63
64
65
66
67
68
69
70
71
72
73
74
75
76
77
78
79
80
81
82
83
84
85
86
87
88
89
90
91
92
93
94
95
96
97
98
99
100
101
102
103
104
105
106
107
108
109
110
111
112
113
114
115
116
117

G040A **예취칼날 (1) 관계** MPM-1350HB

No.	도번.	규격	품명	수량	비고
91	631484		작동링크 B	1	
92	593356		풀리누름와셔	4	
93	596634	M8X16	볼트	4	
94	593357		예취높이레버	1	
95	424647		핸들그립	1	
96	596680	M6X35	볼트	1	
97	424648	M6	U 너트	1	
98	596681	M10X40	볼트	1	
99	596588	M10	너트	2	
100	424649		예취높이안내커버	1	
101	424603	M8X14	플랜지볼트	2	
102	596634	M8X16	볼트	2	
103	424611	M8	플랜지너트	2	
104	596723		케이싱스프링	1	
105	596724		스프링받이	1	
106	621716	M8X14	볼트	1	
107	596674	M8	스프링와셔	5	
108	593348	M8	캡너트	1	
109	596727		스위치고정판	1	
110	424614	M6X12	플랜지볼트	2	
111	408433		예취스위치	1	
112	AC903-10012		승하차주의명판	1	
113	424651		가드고정판	1	
114	424607	M8X12	플랜지볼트	1	
115	636989	M8	평와셔	4	
116	AC903-10132		부변속주의명판	1	
117	636953		보호캡 B	2	

G050A

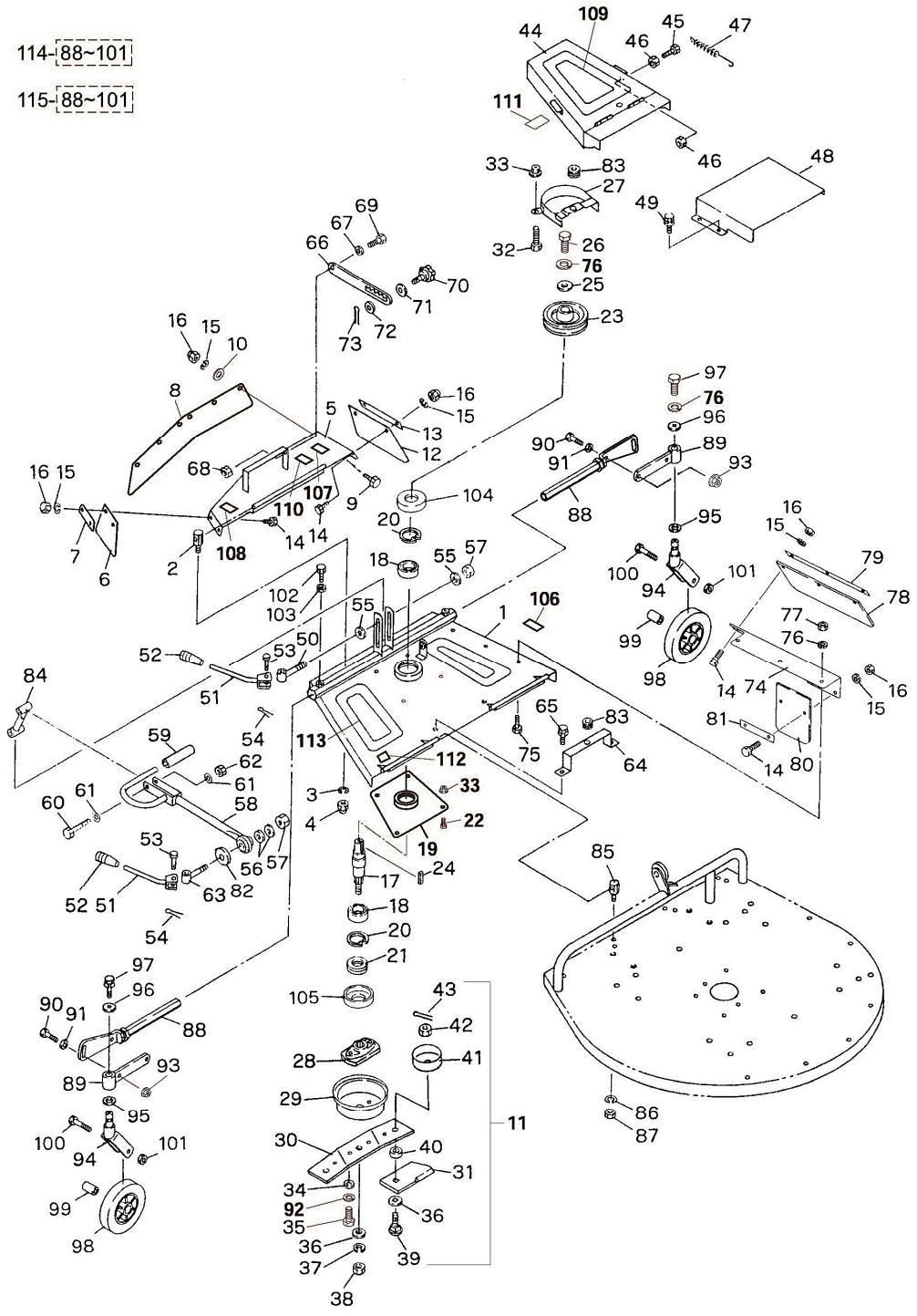

. G050A 예취칼날 (2) 관계 MPM-1350HB

No.	도번.	규격	품명	수량	비고
1	424653		보조예취케이스	1	
2	593340		조립볼트	2	
3	596587	M10	스프링와셔	2	
4	593341	M10	캡너트	2	
5	596731		배출커버	1	
6	596732		고무판 B	1	
7	621804		고무누름판 B	1	
8	424654		스틸커버	1	
9	424655	M6X12	볼트	6	
10	637020		평와셔	6	
11	424638		예취칼날조합	1	31,36,39 ~ 43포함
12	621807		고무판 E	1	
13	596739		고무누름판 E	1	
14	596643	M6X16	볼트	9	
15	596670	M6	스프링와셔	15	
16	593339	M6	캡너트	15	
17	424656		보조예취칼날샤프트	1	
18	424629	#6206-2RS	볼베어링	2	
19	424657		고정플랜지(보조예취용)	1	
20	424630	R-62	구멍용 멈춤링	2	
21	424631	UE-306210	오일씰	1	
22	424633	M10X20	볼트	2	
23	424658		보조예취칼날풀리	1	
24	596742		키	1	
25	424659		와셔	1	
26	596672	M8X25	볼트	1	
27	424660		벨트잡이	1	
28	593335		예취칼날보스	1	
29	596699		보호커버	1	
30	424661		보조예취칼날암	1	

G050A

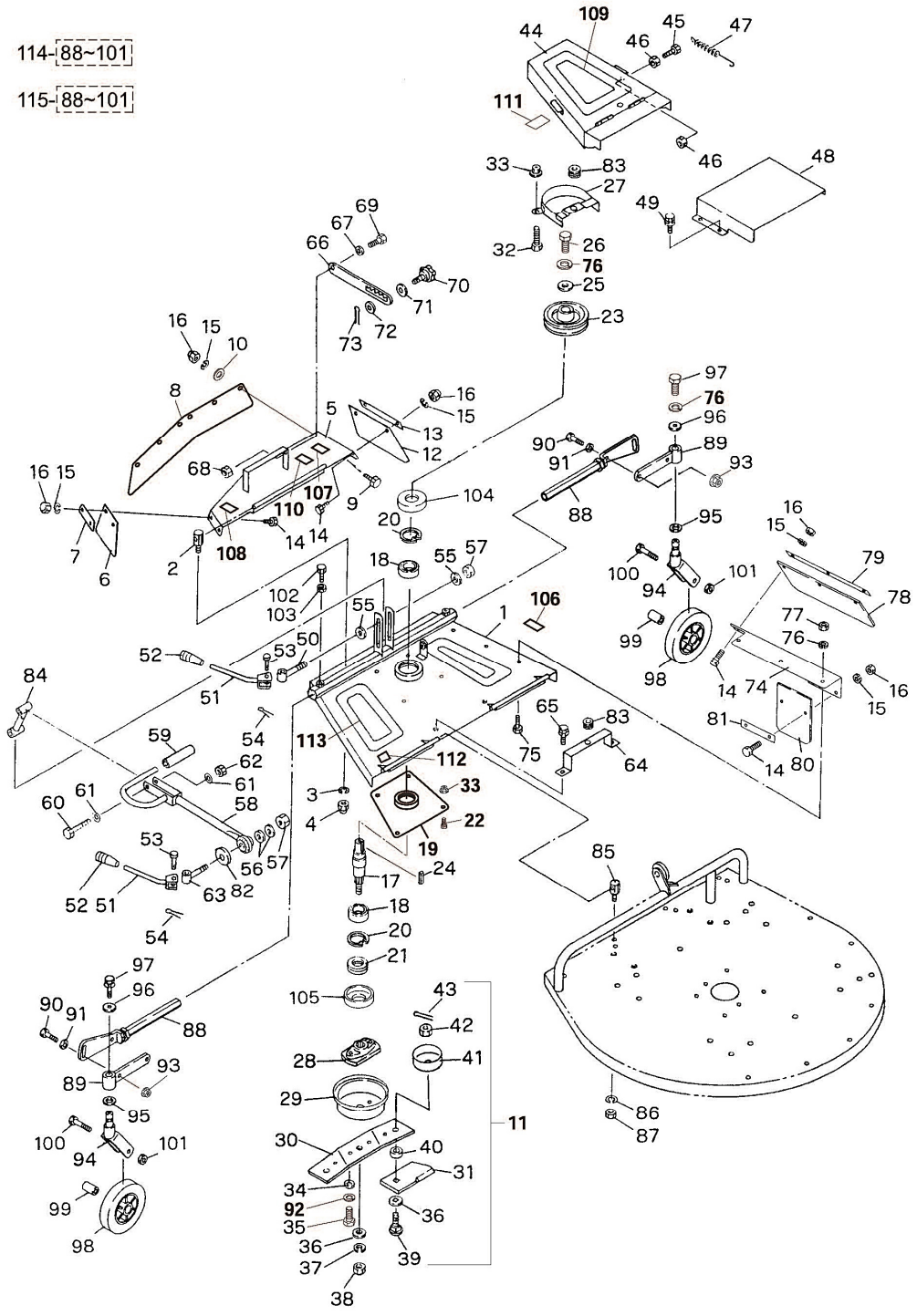

. **G050A** **예취칼날 (2) 관계** MPM-1350HB

No.	도번.	규격	품명	수량	비고
31	410363		예취칼날	2	
32	596672	M8X25	볼트	2	
33	424634	M10	플랜지너트	4	
34	596586	M10	평와셔	2	
35	424641	M10X30	볼트	2	
36	596667	M16	평와셔	3	
37	596668	M16	스프링와셔	1	
38	593334	M16XP1.5	나일론너트	1	
39	621733	M12X35	예취칼날조립볼트	2	
40	593332		예취칼날용칼라	2	
41	631487		보호캡	2	
42	596665	M12	U 너트	2	
43	593333		분할핀	2	
44	596746		벨트커버- A	1	
45	596747	M6X20	볼트	1	
46	596713	M6	너트	2	
47	596748		리턴스프링	1	
48	637465		벨트커버- B	1	
49	596775	M6X12	평와셔붙이볼트	4	
50	596750		클램프볼트 A	1	
51	596751		캠레버	2	
52	593403		손잡이 (흑색)	2	
53	596752	M10	핀	2	
54	596753		분할핀	2	
55	596754		와셔 B	2	
56	637003	M12	평와셔	2	
57	596721	M12	너트	2	
58	596755		케이싱고정암	1	
59	596756		손잡이	1	
60	593267	M8X65	볼트	1	

G050A

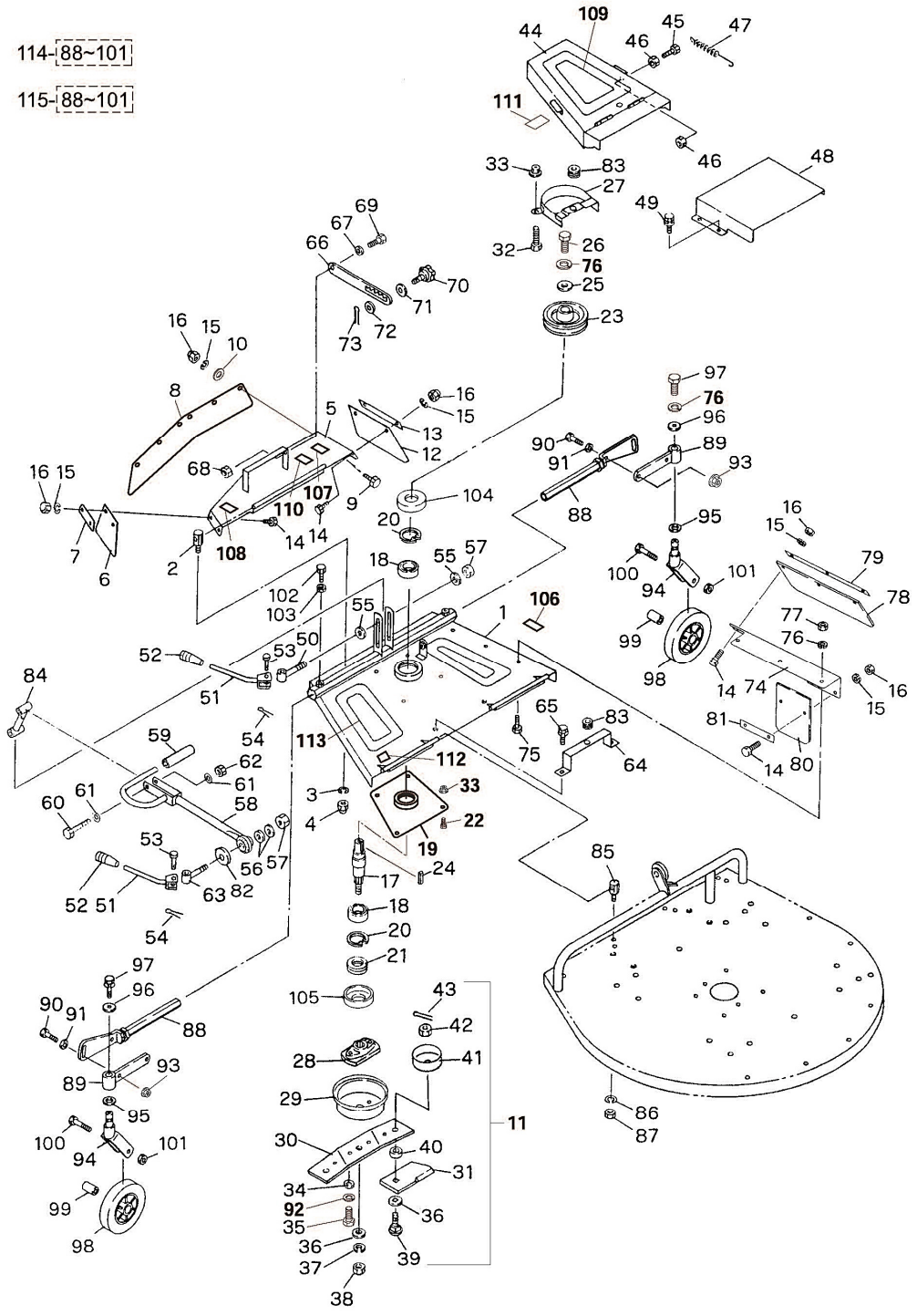

. **G050A** **예취칼날 (2) 관계** MPM-1350HB

No.	도번.	규격	품명	수량	비고
61	636989	M8	평와셔	2	
62	593446	M8	나일론너트	1	
63	596757		클램프볼트 B	1	
64	596765		커버조립브래킷	1	
65	424614	M6X12	플랜지볼트	2	
66	596767		개폐가이드	1	
67	636989	M8	평와셔	1	
68	593446	M8	나일론너트	1	
69	596684	M8X20	볼트	1	
70	593342	M8X20	노브	1	
71	593343		와셔	1	
72	636989	M8	평와셔	1	
73	593344		분할핀	1	
74	637466		보조케이싱커버	1	
75	621716	M8X14	볼트	3	
76	596674	M8	스프링와셔	6	
77	593348	M8	캡너트	3	
78	637467		고무판 A	1	
79	637468		고무누름판 A	1	
80	637469		고무판 F	1	
81	637470		고무누름판 F	1	
82	593495		와셔 B	1	
83	593453		고무	2	
84	596772		개폐링크	1	
85	596773		조립볼트 B	4	
86	596587	M10	스프링와셔	4	
87	593341	M10	캡너트	4	
88	631503		미륜암	2	
89	631504		미륜받침대	2	
90	424641	M10X30	볼트	4	

G050A

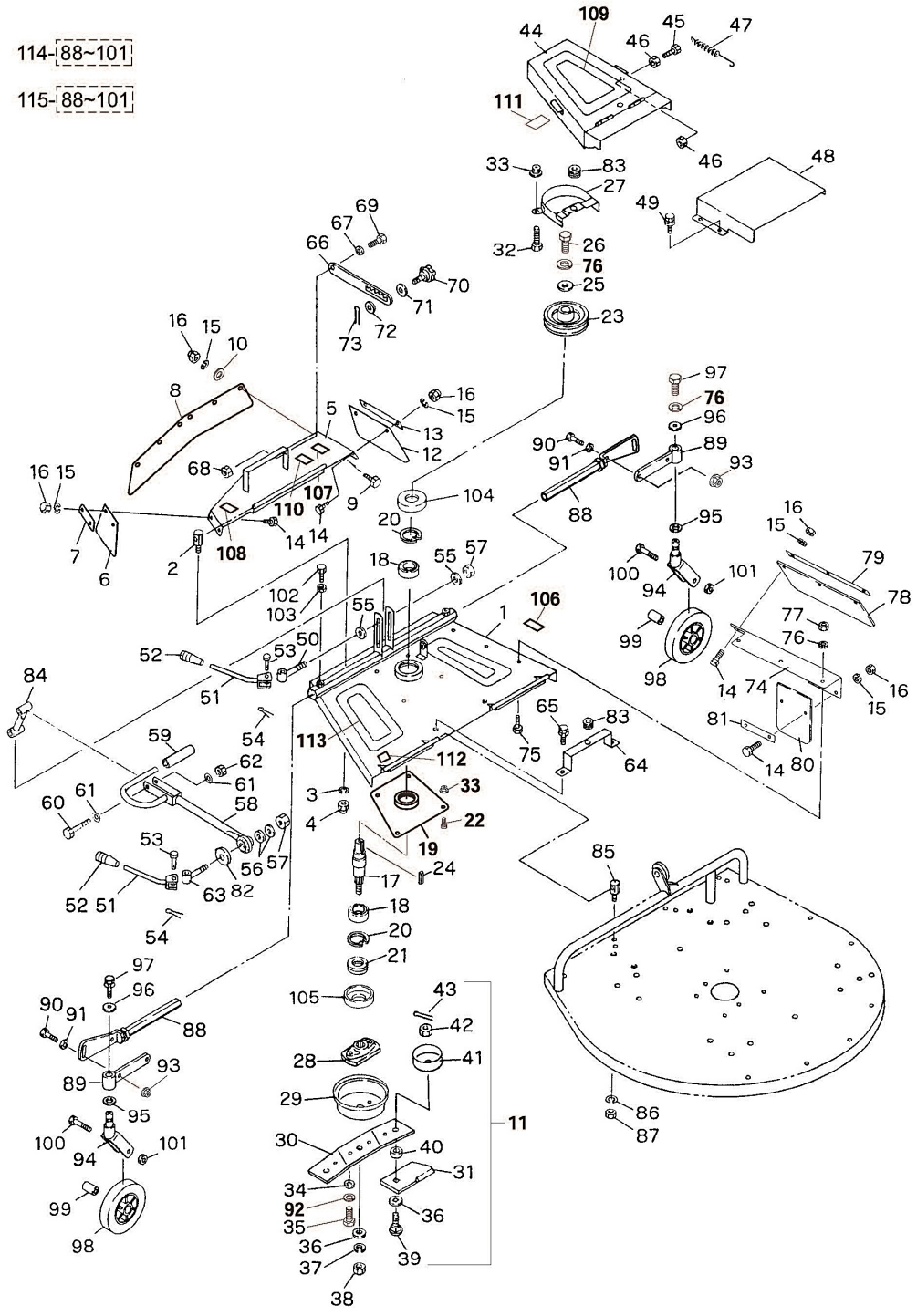

No.	도번.	규격	품명	수량	비고
91	596586	M10	평와셔	4	
92	596587	M10	스프링와셔	2	
93	424634	M10	플랜지너트	4	
94	631506		미륜지지대	2	
95	631507		쓰러스트와셔 A	2	
96	593356		풀리누름와셔	2	
97	596634	M8X16	볼트	2	
98	596763		미륜	2	
99	596764		미륜카라	2	
100	596761	M12X60	볼트	2	
101	596762	M12	너트	2	
102	596684	M8X20	볼트	2	
103	596673	M8	너트	2	
104	636934		보호캡 A	1	
105	636953		보호캡 B	1	
106	424662		명판 (PAT)	1	
107	AC903-10012		승하차주의명판	1	
108	AC903-10061		배출구주의명판	1	
109	AC903-10031		보조케이싱주의명판	1	
110	AC903-10021		하부위험명판	1	
111	AC903-10041		커버주의명판	1	
112	AC903-10051		보조로터위험명판	1	
113	424663		명판 (커버)	1	
114	631502		미륜조합 (前)	1	88 ~ 101포함
115	637999		미륜조합 (後)	1	88 ~ 101포함

G060A

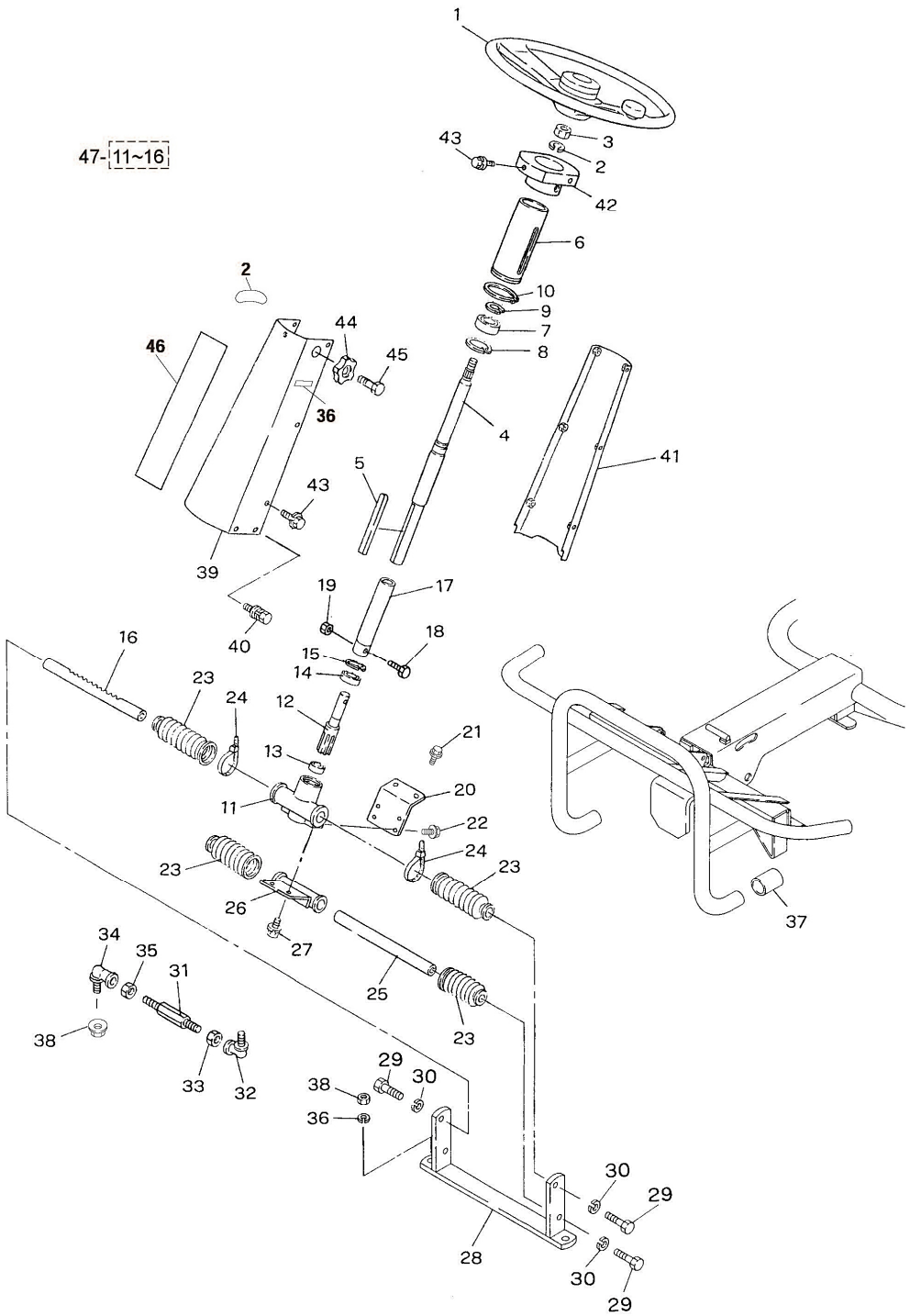
47-11~16
1
3
43
2
42
6
2
10
9
7
8
44
46
45
36
4
41
5
43
39
19
17
40
18
16
15
14
12
21
23
24
13
20
11
22
24
23
23
26
27
37
34
35
31
25
23
38
33
32
29
30
38
36
30
29
28
30
29

G060A **핸들 관계** MPM-1350HB

No.	도번.	규격	품명	수량	비고
1	424664		핸들	1	
2	593493		악셀마크	1	
3	596648	M14XP1.5	로크너트	1	
4	596777		조향축	1	
5	593388		고정키	1	
6	596778		칼럼	1	
7	593390	#6004-2RS	볼베어링	1	
8	593391	R-42	구멍용 멈춤링	1	
9	596618	S-20	축용 멈춤링	1	
10	596779	S-50	축용 멈춤링	1	
11	593372		스티어링기어박스	1	
12	593374		피니언	1	
13	593394	#6200	볼베어링	1	
14	593395	#6202-RS	볼베어링	1	
15	596583	R-35	구멍용 멈춤링	1	
16	593375		랙	1	
17	593392		슬라이드파이프	1	
18	631511	M5	스티어링볼트	1	
19	596640	M5	너트	1	
20	596640		기어박스브래킷	1	
21	424591	M8X16	플랜지볼트	2	
22	424643	M8X20	플랜지볼트	4	
23	593377		자바라	4	
24	636992	CV-200	밴드	8	
25	593379		가이드축	1	
26	593380		가이드축고정판	1	
27	424643	M8X20	플랜지볼트	2	
28	636954		타이로드고정판	1	
29	631512	M8X25	8T 볼트	4	
30	596674	M8	스프링와셔	4	

G060A

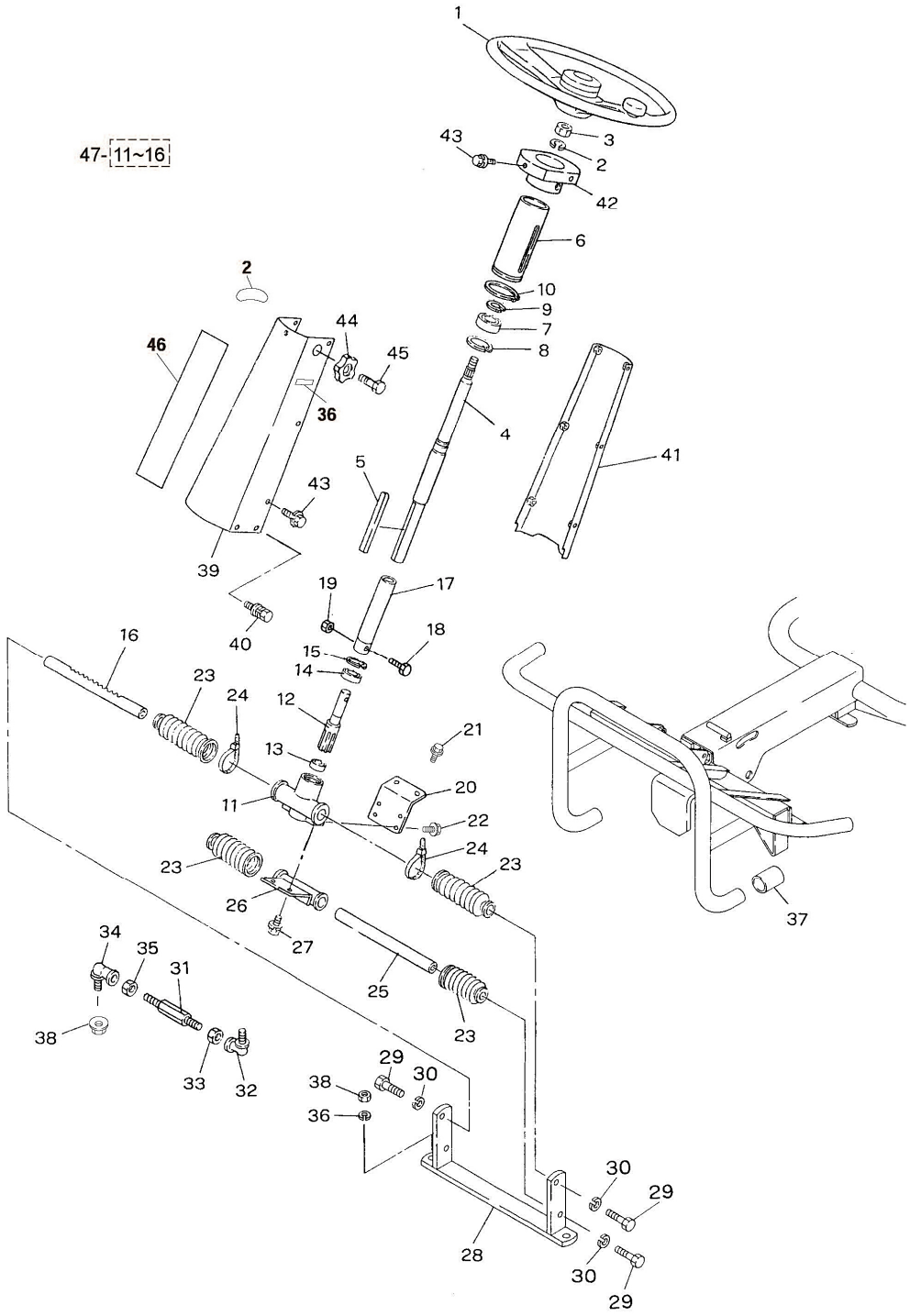
47-11~16
1
3
43
2
42
6
2
10
9
7
8
44
46
45
36
4
41
5
43
39
40
19
17
18
15
14
16
23
24
12
21
13
20
11
22
23
24
23
26
27
37
34
35
31
38
25
23
33
32
29
30
38
36
30
29
28
30
29

G060A **핸들 관계** MPM-1350HB

No.	도번.	규격	품명	수량	비고
31	596780		타이로드	2	
32	593397		로드엔드 (우)	2	
33	596588	M10	너트	2	
34	593398		로드엔드 (좌)	2	
35	593399	M10	좌너트 (좌)	2	
36	AC903-10211		핸들높이조절명판	1	
37	631469		비닐파이프	2	
38	424634	M10	플랜지너트	4	
39	424666		핸들박스 A	1	
40	424603	M8X14	플랜지볼트	4	
41	593384		핸들박스 B	1	
42	593385		핸들박스덮개	1	
43	596775	M6X12	평와셔붙이볼트	7	
44	593400		손잡이 (회전)	1	
45	593401	M12X35	볼트	1	
46	424667		커버마크 (적색)	1	
47	631510		스티어링기어박스조합	1	11 ~ 16포함

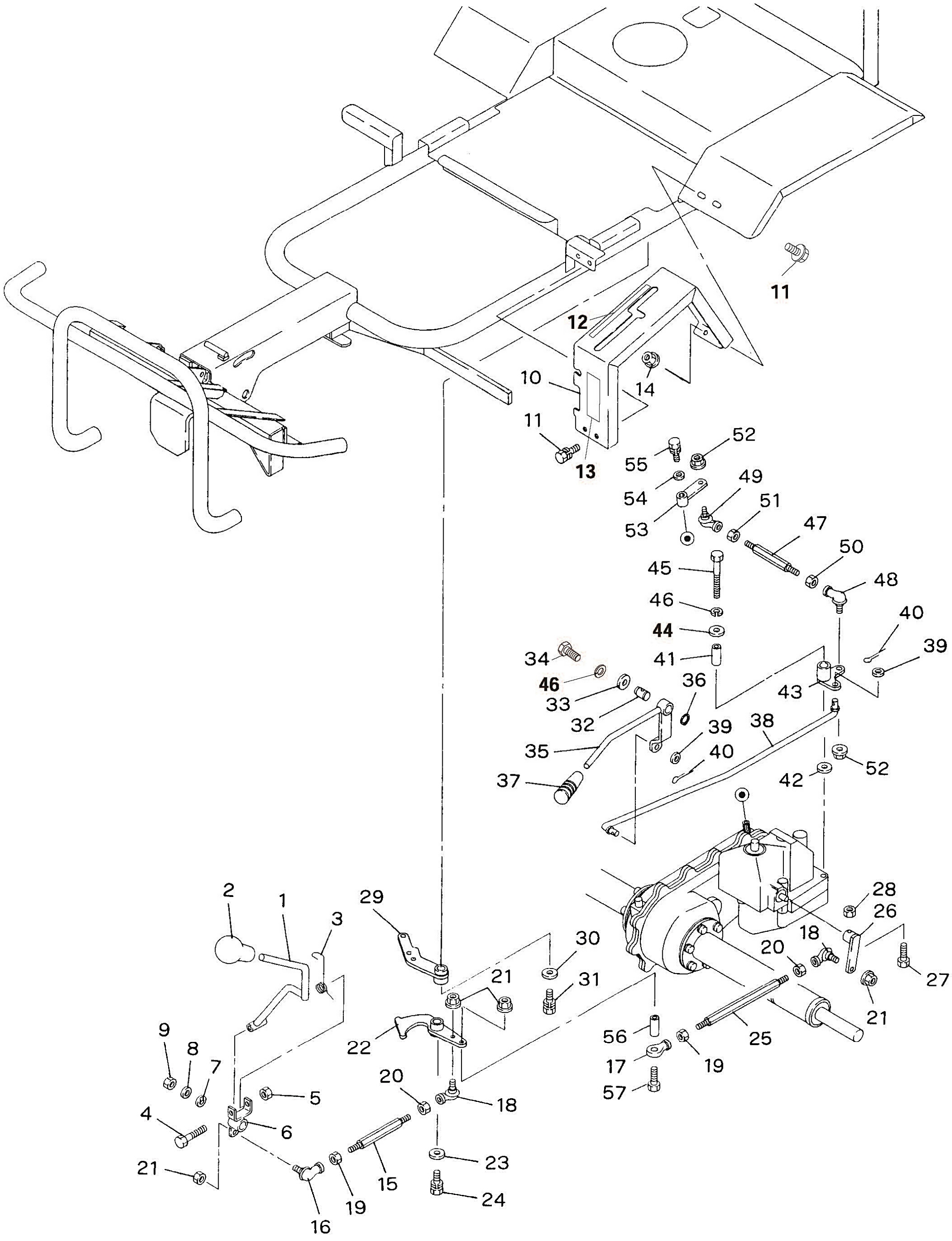
1
2
3
4
5
6
7
8
9
10
11
12
13
14
15
16
17
18
19
20
21
22
23
24
25
26
27
28
29
30
31
32
33
34
35
36
37
38
39
40
41
42
43
44
45
46
47
48
49
50
51
52
53
54
55
56
57

. G070A 조작부 관계

No.	도번.	규격	품명	수량	비고
1	636955		주변속레버	1	
2	424668		레버손잡이	1	
3	636956		레버스프링	1	
4	631499	M8X55	볼트	1	
5	596673	M8	너트	1	
6	636957		레버브래킷	1	
7	636958	M12	와셔	1	
8	596677	M12	스프링와셔	1	
9	596721	M12	로크너트	1	
10	636960		변속가이드커버	1	
11	424603	M8X14	플랜지볼트	4	
12	424669		명판 (주변속)	1	
13	AC903-10161		쵸크,부변속명판	1	
14	424611	M8	플랜지너트	2	
15	636961		조절로드 A	1	
16	593431		로드엔드	1	
17	636962	NHS-8T	로드엔드	1	
18	593430	BL-8DL	로드엔드 (좌나사)	2	
19	596673	M8	너트	2	
20	596793	M8	너트 M8 좌나사	2	
21	424611	M8	플랜지너트	4	
22	631520		변속캠 A	1	
23	593276		풀리누름와셔	1	
24	637034	M6X16	스프링와셔붙이볼트	1	
25	636963		조절로드 B	1	
26	636964		변속암	1	
27	636965	M5X30	육각구멍붙이볼트	1	
28	636966	M5	나일론너트	1	
29	631531		변속가이드브래킷	1	
30	593276		풀리누름와셔	1	

G070A

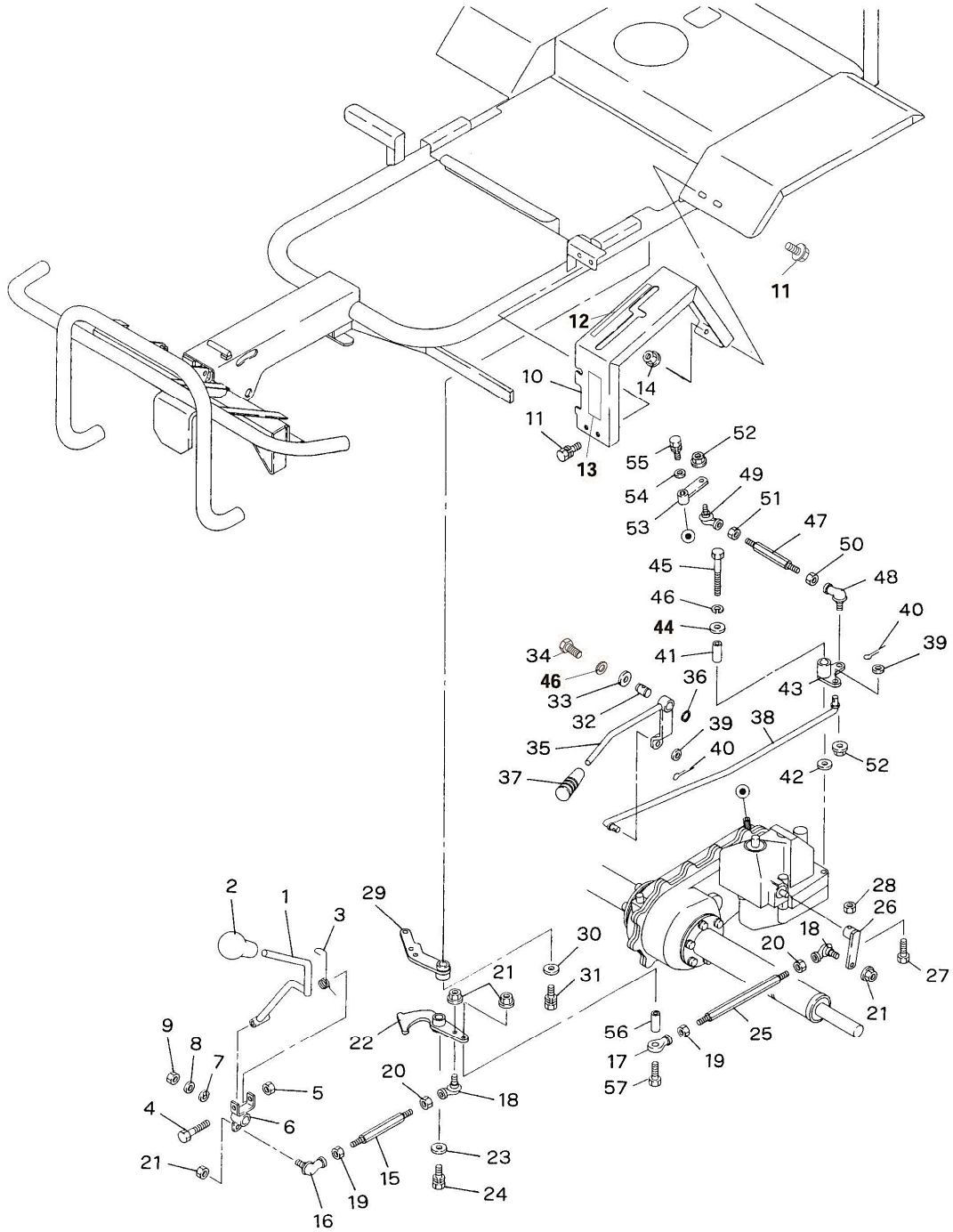

11
12
10
14
11
13
52
55
54
49
51
53
47
50
45
48
46
40
44
39
34
41
46
36
43
33
32
39
38
35
40
52
37
42
2
1
29
3
28
26
30
18
20
27
21
31
21
9
22
56
25
8
7
17
19
20
5
57
18
4
6
23
21
15
24
19
16

G070A **조작부 관계** MPM-1350HB

No.	도번.	규격	품명	수량	비고
31	637034	M6X16	스프링와셔붙이볼트	1	
32	636967		부변속지점축	1	
33	593356		풀리누름와셔	1	
34	596634	M8X16	볼트	1	
35	636968		부변속레버	1	
36	636969		스냅링	1	
37	593403		손잡이 (흑색)	1	
38	636970		부변속로드 A	1	
39	596586	M10	평와셔	2	
40	593333	3X20	분할핀	2	
41	636971		부변속링크칼라	1	
42	596676	M8	평와셔	1	
43	636972		부변속링크	1	
44	593356		풀리누름와셔	1	
45	636893	M8X85	볼트	1	
46	596674	M8	스프링와셔	2	
47	636973		부변속로드 B	1	
48	593431	BL-8D	로드엔드	1	
49	593430	BL-8DL	로드엔드 (좌나사)	1	
50	596673	M8	너트	1	
51	596793	M8L	너트 M8 좌나사	1	
52	424611	M8	플랜지너트	2	
53	636974		부변속암	1	
54	593276		풀리누름와셔	1	
55	637034	M6X16	스프링와셔붙이볼트	1	
56	636975		체인케이스칼라 B	1	
57	636976	M8X60	볼트	1	

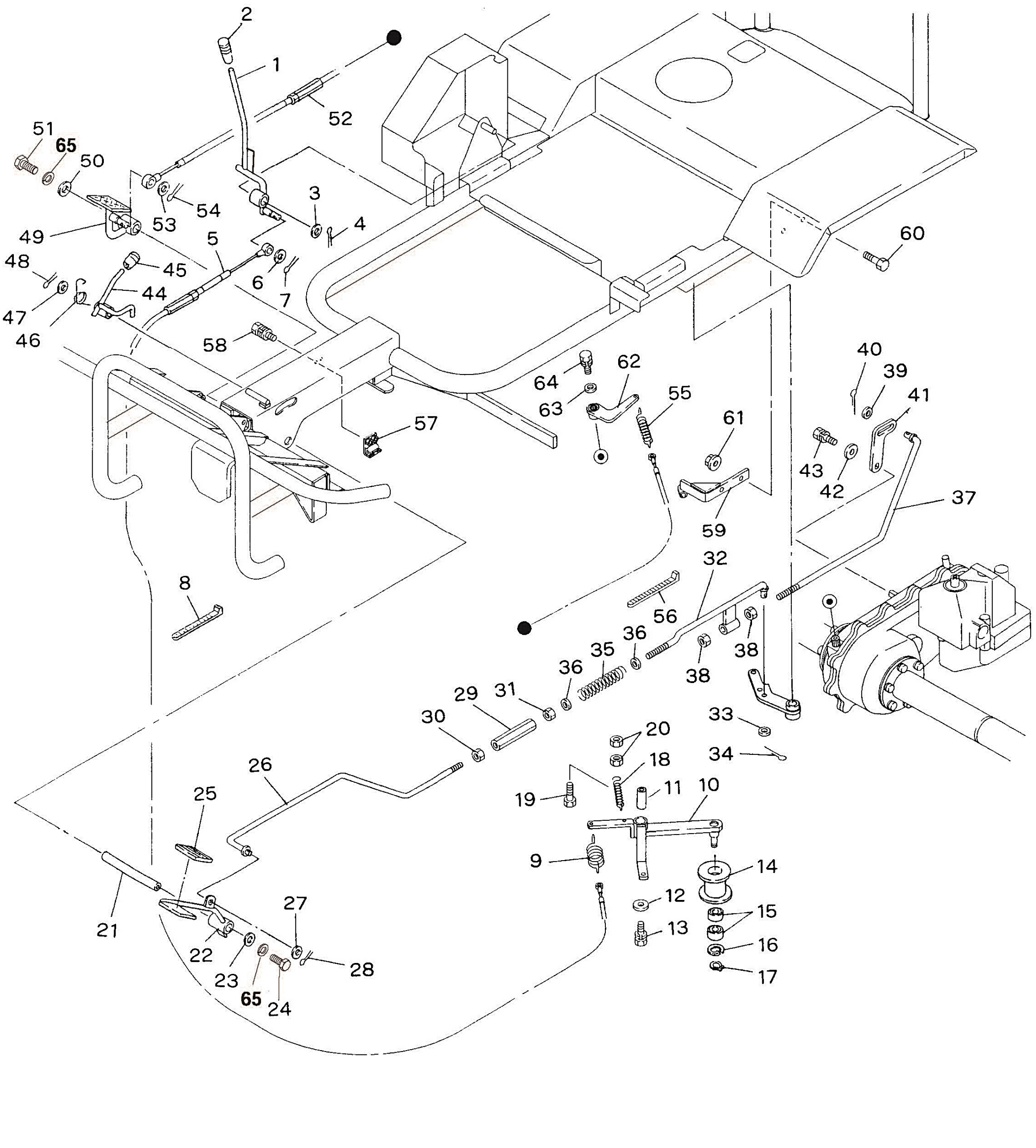
1
2
3
4
5
6
7
8
9
10
11
12
13
14
15
16
17
18
19
20
21
22
23
24
25
26
27
28
29
30
31
32
33
34
35
36
37
38
39
40
41
42
43
44
45
46
47
48
49
50
51
52
53
54
55
56
57
58
59
60
61
62
63
64
65

G080A **조작부 (2) 관계** MPM-1350HB

No.	도번.	규격	품명	수량	비고
1	424671		예취클러치레버	1	
2	637004		손잡이 (적색)	1	
3	636978	16.5	와셔	1	
4	593410		분할핀	1	
5	631524		예취클러치와이어	1	
6	596650	M10	평와셔	1	
7	593314		분할핀	1	
8	636979	CV-200A	밴드	2	
9	593448		801 사이드클러치스프링	1	
10	424672		예취칼날텐션암	1	
11	636981	80B	부시	1	
12	593276		풀리누름와셔	1	
13	637034	M6X16	스프링와셔붙이볼트	1	
14	596796		예취텐션풀리	1	
15	593435	#6201-2RS	볼베어링	2	
16	596797	R-32	구멍용 멈춤링	1	
17	596718	S-12	축용 멈춤링	1	
18	593436		스탠드스프링	1	
19	596672	M8X25	볼트	1	
20	596673	M8	너트	2	
21	593413		페달축	1	
22	593412		클러치페달	1	
23	593356		풀리누름와셔	1	
24	596634	M8X16	볼트	1	
25	593414		페달패드	1	
26	631528		클러치로드 A	1	
27	596586	M10	평와셔	1	
28	593333		분할핀	1	
29	621751	M10	턴버클	1	
30	596588	M10	너트	1	

G080A

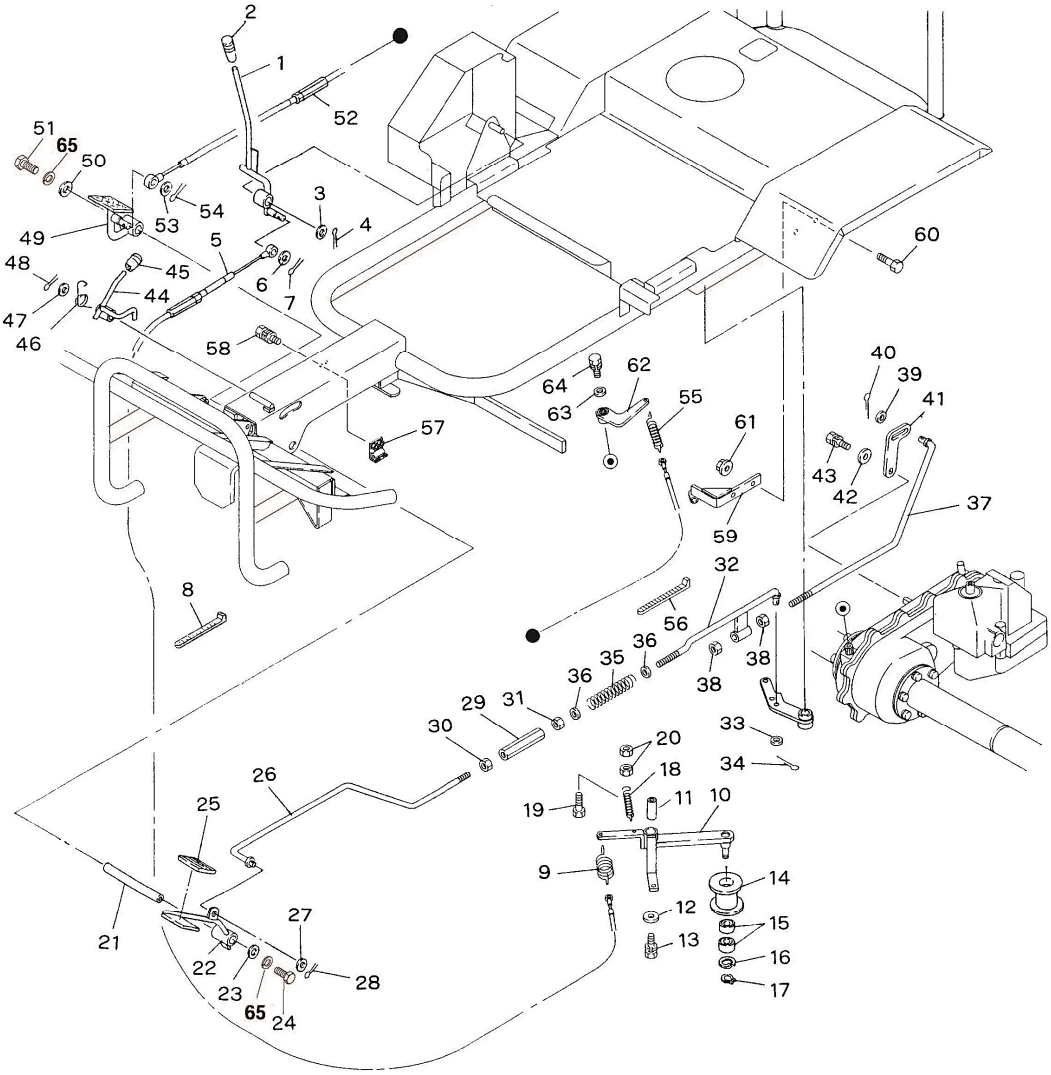

2
1
52
51
65
50
54
53
3
4
49
5
48
45
6
7
44
47
46
58
60
40
39
41
64
62
63
55
57
61
43
42
37
59
32
8
56
36
35
38
36
38
29
31
30
33
20
34
18
26
19
11
10
25
9
14
12
15
21
27
13
16
22
28
23
17
65
24

G080A **조작부 (2) 관계** MPM-1350HB

No.	도번.	규격	품명	수량	비고
31	593399	M10L	좌너트	1	
32	636982		클러치로드 B	1	
33	596586	M10	평와셔	1	
34	593333		분할핀	1	
35	631530		클러치로드스프링	1	
36	596586	M10	평와셔	2	
37	636983		브레이크로드	1	
38	596588	M8	너트	2	
39	596586	M10	평와셔	1	
40	593333		분할핀	1	
41	636984		브레이크암	1	
12	593276		풀리누름와셔	1	
43	637034	M6X16	스프링와셔붙이볼트	1	
44	596791		브레이크로크레버	1	
45	593426		손잡이 (흑색)	1	
46	593427		로크스프링	1	
47	596586	M10	평와셔	1	
48	593333		분할핀	1	
49	593423		차동기어고정장치페달	1	
50	593356		풀리누름와셔	1	
51	596634	M8X16	볼트	1	
52	636985		차동기어고정장치와이어	1	
53	596650	M6	평와셔	1	
54	593314		분할핀	1	
55	593444		텐션스프링	1	
56	636979	CV-200A	밴드	1	
57	593449		받침판	1	
58	424614	M6X12	조립볼트	2	
59	636986		고정브래킷	1	
60	596684	M8X20	볼트	2	

G080A

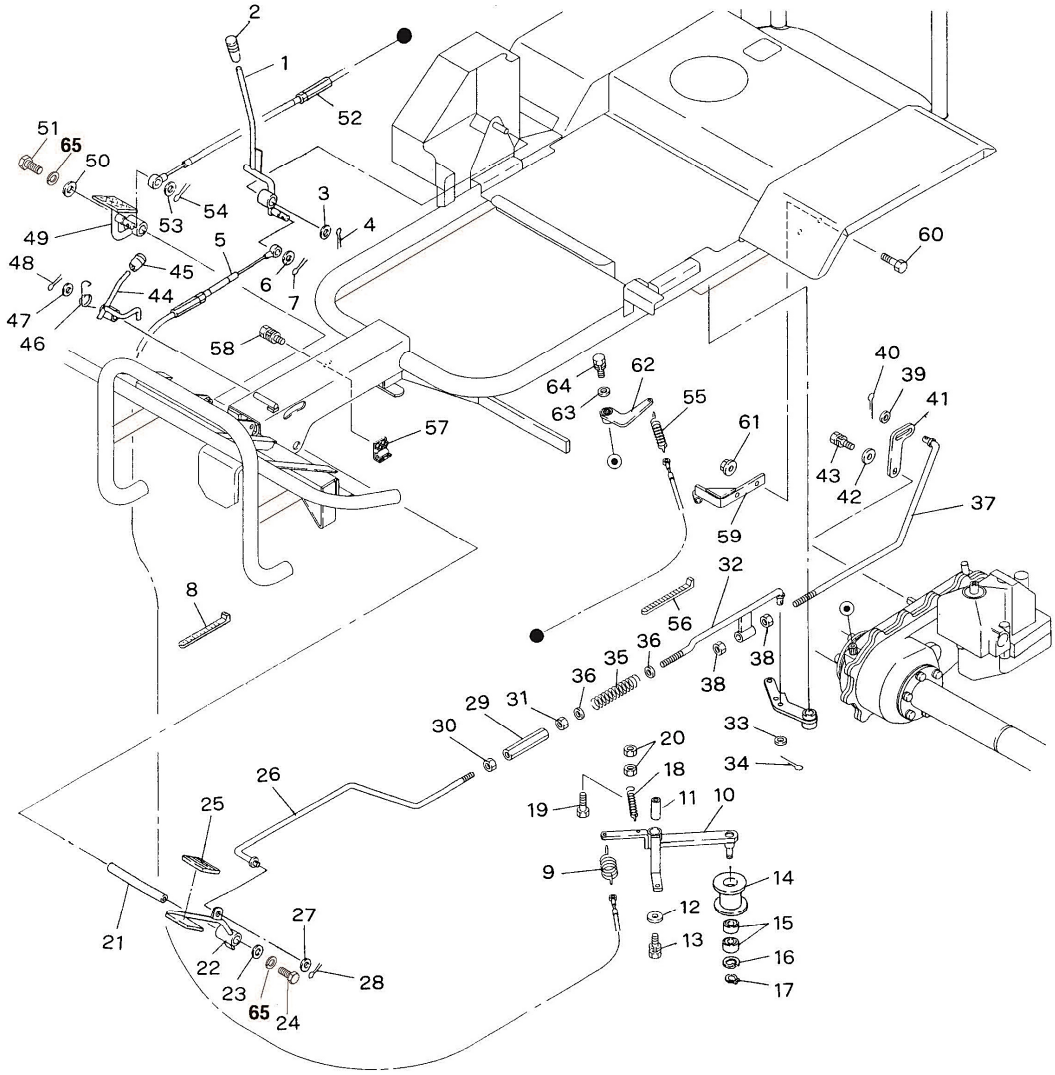

2
1
52
51
65
50
54
53
3
4
49
5
48
45
6
7
44
47
46
58
60
40
39
41
64
62
63
55
57
61
43
42
37
59
32
8
56
36
35
38
36
38
29
31
30
33
20
34
18
26
19
11
10
25
9
14
12
15
21
27
13
16
22
28
23
17
65
24

G080A **조작부 (2) 관계** MPM-1350HB

No.	도번.	규격	품명	수량	비고
61	424611	M8	플랜지너트	2	
62	636987		차동고정암	1	
63	593276		풀리누름와셔	1	
64	637034	M6X16	스프링와셔붙이볼트	1	
65	596674	M8	스프링와셔	2	

G090A

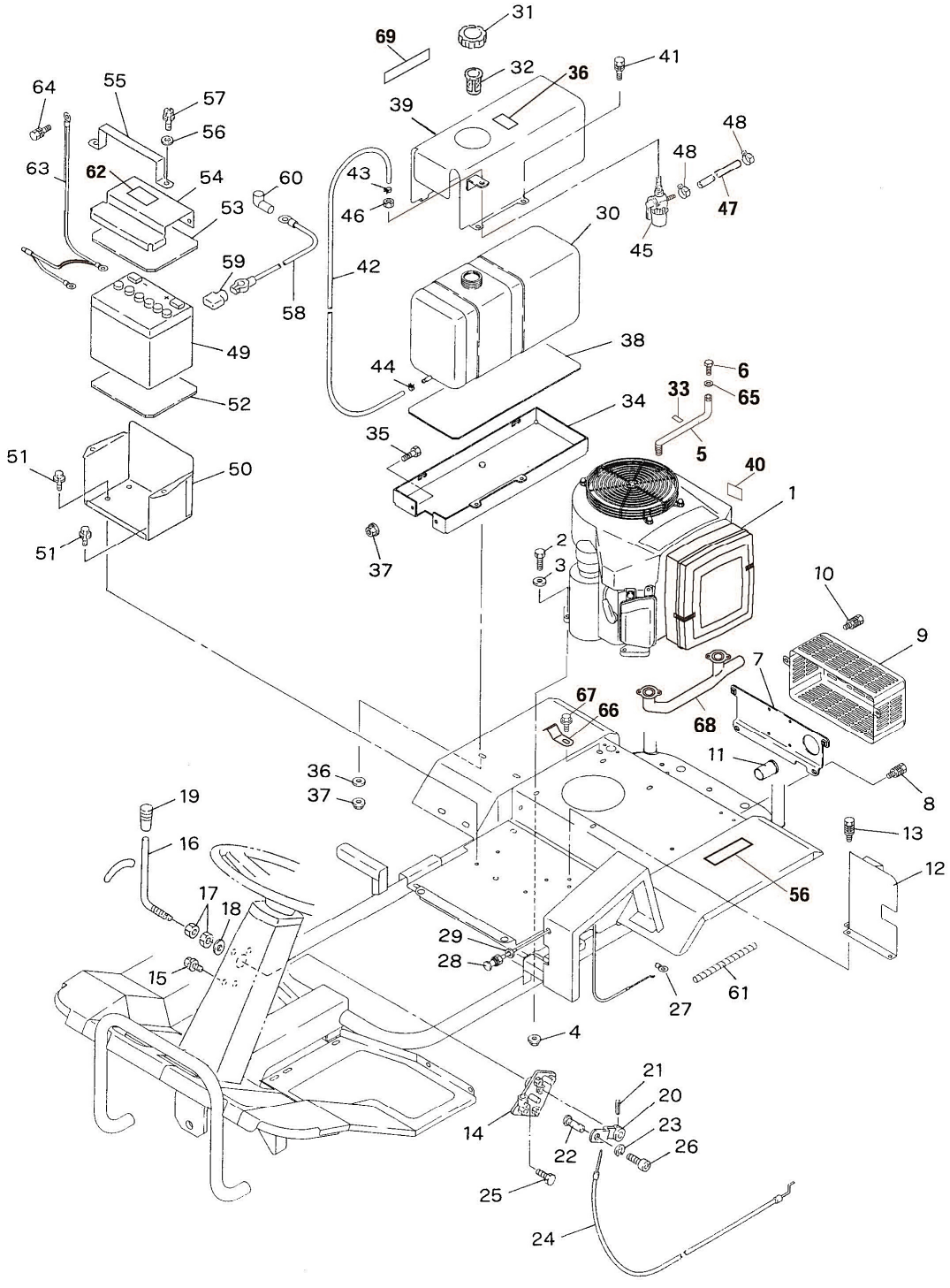

31
69
32
36
41
64
55
57
56
39
48
48
63
62
54
60
43
53
46
47
30
45
59
42
58
49
38
44
6
33
65
52
34
35
5
51
50
40
1
51
37
2
3
10
9
7
67
66
68
11
36
37
8
19
13
16
12
56
17
18
29
28
15
61
27
4
21
20
14
23
22
26
25
24

. G090A 엔진 관계

No.	도번.	규격	품명	수량	비고
1		356777	엔진	1	
2	424673	M8X35	플랜지볼트	4	
3	636989	M8	평와셔	4	
4	424611	M8	플랜지너트	4	
5	424674		드레인파이프	1	
6	596606	M10X12	볼트	1	
7	424675		머플러고정판	1	
8	424603	M8X14	플랜지볼트	2	
9	636995		머플러커버	1	
10	424608	M6X10	플랜지볼트	2	
11	636997		머플러연결파이프	1	
12	424676		차열판	1	
13	424614	M6X12	플랜지볼트	3	
14	636999		가속레버대	1	
15	424614	M6X12	플랜지볼트	4	
16	637001		가속레버	1	
17	637002	M12	로크너트	2	
18	637003	M12	평와셔	1	
19	637004		손잡이 (적색)	1	
20	637005		레버암	1	
21	637006	4X25	스프링핀	1	
22	637007		와이어잡이	1	
23	637008		E형 멈춤링	1	
24	637009		가속와이어	1	
25	637010	M6X8	볼트	1	
26	637011	M6X8	육각구멍붙이볼트	1	
27	424677		하네스클립	1	
28	424678		쵸크와이어	1	
29	637003	M12	평와셔	2	
30	637014		연료탱크	1	

G090A

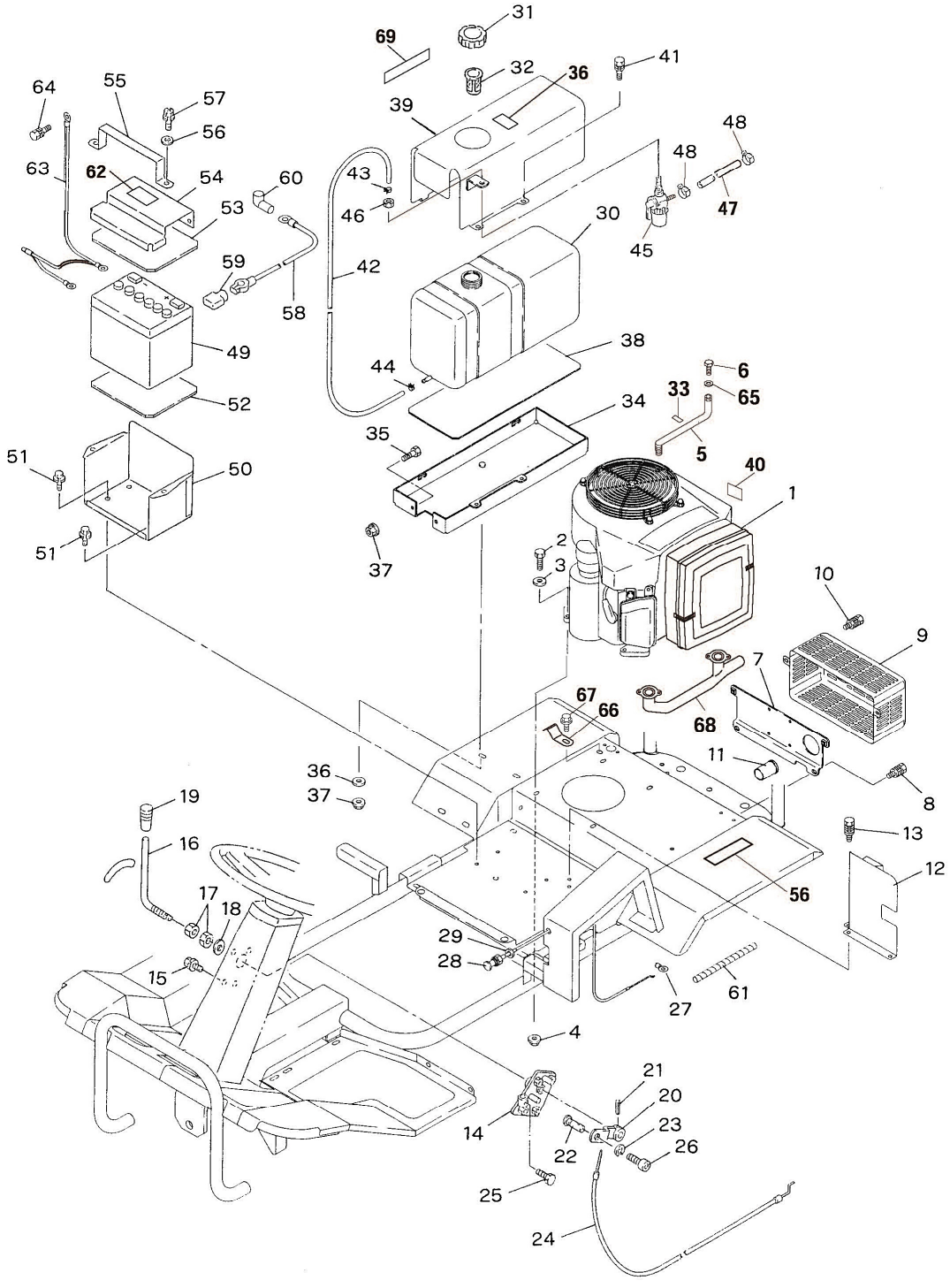
1
2
3
4
5
6
7
8
9
10
11
12
13
14
15
16
17
18
19
20
21
22
23
24
25
26
27
28
29
30
31
32
33
34
35
36
37
38
39
40
41
42
43
44
45
46
47
48
49
50
51
52
53
54
55
56
57
58
59
60
61
62
63
64
65
66
67
68
69

G090A **엔진 관계** MPM-1350HB

No.	도번.	규격	품명	수량	비고
31	631540		탱크캡조합	1	
32	637016		연료걸름망	1	
33	424679		명판	1	
34	637018		탱크받침대	1	
35	424655	M6X12	볼트	2	
36	AC903-10001		연료탱크명판	1	
37	637043	M6	플랜지너트	4	
38	637022		탱크받침고무	1	
39	424680		탱크커버	1	
40	597980		명판	1	
41	424681	M6X20	플랜지볼트	2	
42	424682		연로호스 A	1	
43	637026		클립	1	
44	637027		클립	1	
45	596818		연료콕크조합	1	
46	424683	M10 P1.0	로크너트	1	
47	637030		연료호스 B	1	
48	637031		클립 10	2	
49	424684	30A-19R	배터리	1	
50	424685		배터리받침대	1	
51	424614	M6X12	플랜지볼트	4	
52	637035		배터리받침고무	1	
53	637036		배터리고무덮개 B	1	
54	424686		배터리덮개	1	
55	424687		배터리고정밴드	1	
56	AC903-10111		에어크리너주의명판	1	
57	424688	M6X16	플랜지볼트	2	
58	424689		배터리케이블 (+)	1	
59	637040		단자캡 B	1	
60	637041		단자캡 C	1	

G090A

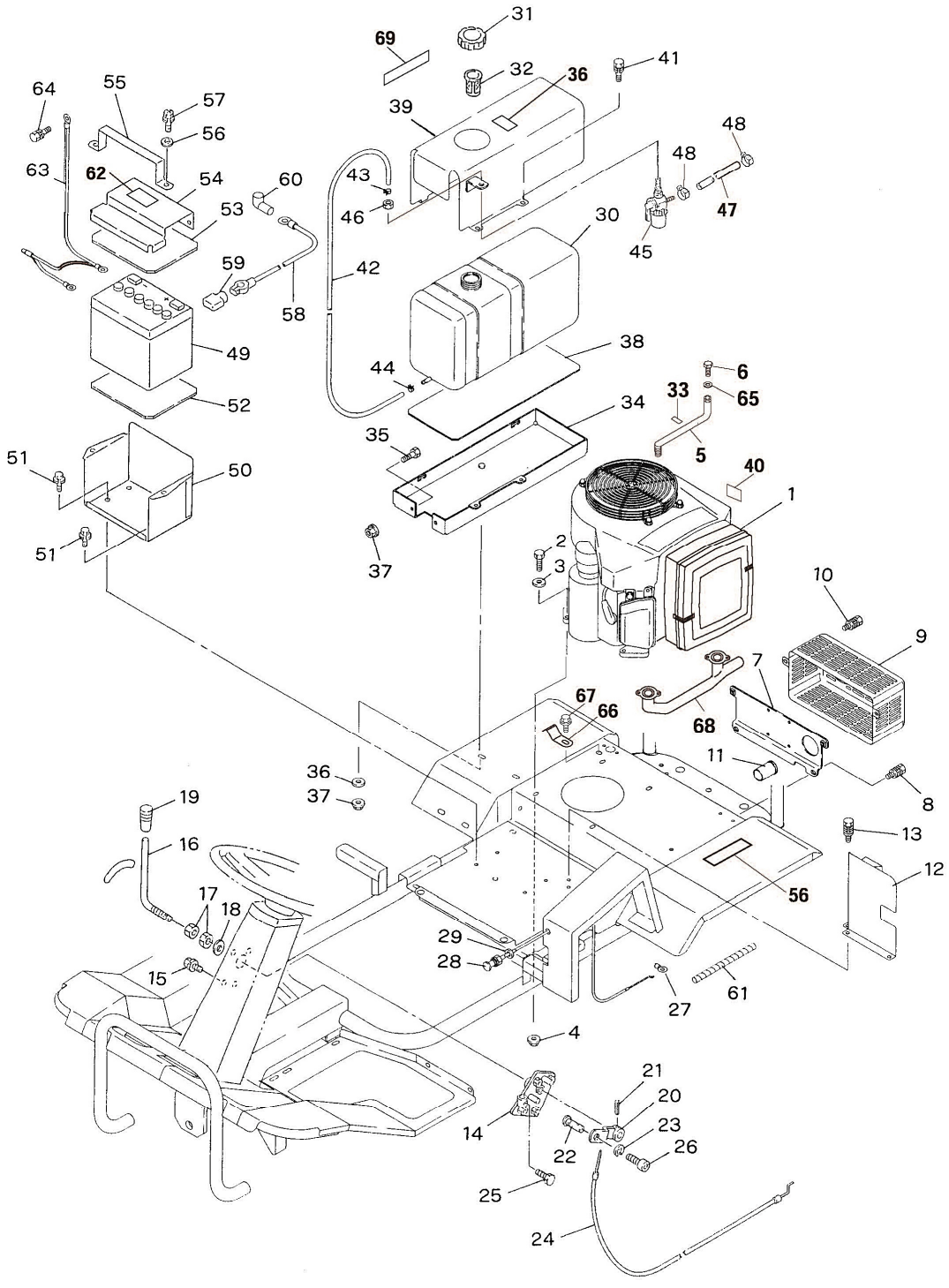

31
69
32
36
41
64
55
57
56
39
48
48
63
62
54
60
43
53
46
47
30
45
59
42
58
49
38
44
6
33
65
52
34
35
5
51
50
40
1
51
37
2
3
10
9
7
67
66
68
11
36
37
8
19
13
16
12
56
17
18
29
28
15
61
27
4
21
20
14
23
22
26
25
24

G090A **엔진 관계** MPM-1350HB

No.	도번.	규격	품명	수량	비고
61	637042		보호튜브	1	
62	AC903-10081		배터리위험명판	1	
63	424690		접지케이블	1	
64	424691	M8X12	스프링와셔붙이볼트(+)	1	
65	631536		씰와셔	1	
66	424692		잡이판	1	
67	424603	M8X14	플랜지볼트	1	
68	424693		배기매니폴드	1	
69	AC904-10261		기종명판	1	

G100A

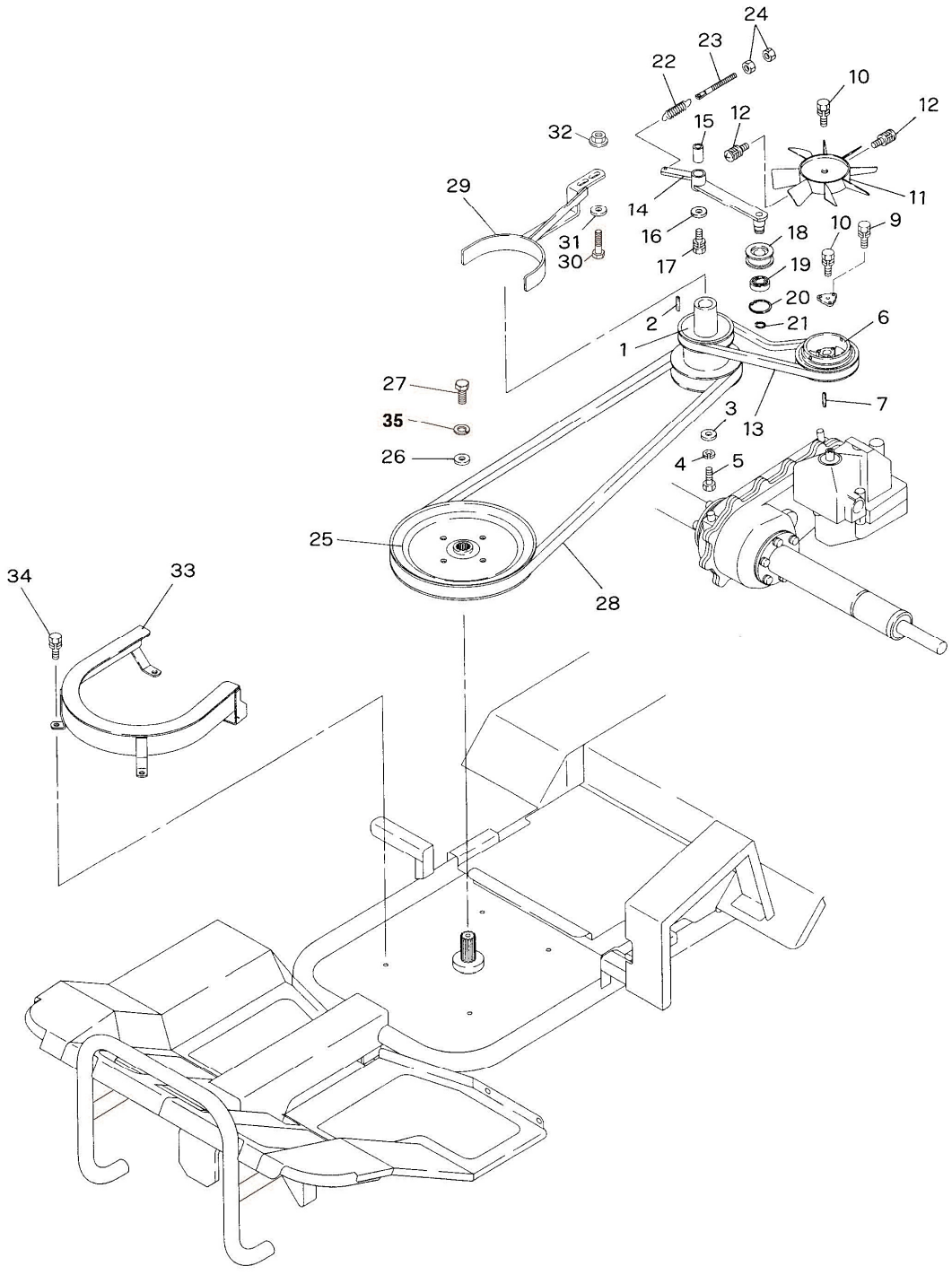
24
23
22
10
12
15
12
32
29
14
11
31
30
16
17
18
10
9
19
20
2
21
6
1
27
7
35
3
13
26
4
5
25
28
34
33

G100A **풀리 관계** MPM-1350HB

No.	도번.	규격	품명	수량	비고
1	637046		엔진풀리	1	
2			키	1	엔진부속
3	593495		와셔 B	1	
4	596677	M12	스프링와셔	1	
5	621765	7/16-20UNF	볼트	1	
6	637050		미션풀리	1	
7	637051		키	1	
8	637052		풀리누름와셔	1	
9	637053	M5X12	스프링와셔붙이볼트	3	
10	637034	M6X16	스프링와셔붙이볼트	1	
11	631562		냉각팬	1	
12	631563	M5X12	스프링와셔붙이볼트	2	
13	596842	LB-30	V 벨트	1	
14	637054		주행텐션	1	
15	636981	80B-1630	부시	1	
16	593276		풀리누름와셔	1	
17	637034	M6X16	스프링와셔붙이볼트	1	
18	593418		텐션풀리 B-S	1	
19	593419	#6203-2RS	볼베어링	1	
20	593420	R-40	구멍용 멈춤링	1	
21	596590	S-17	축용 멈춤링	1	
22	593444		텐션스프링	1	
23	424695	M8	조절볼트	1	
24	596673	M8	너트	2	
25	637056		예취칼날풀리	1	
26	424659		누름와셔	1	
27	596672	M8X25	볼트	1	
28	424696	SC-79	V 벨트 (W800)	1	
29	637058		벨트잡이 A	1	
30	596684	M8X20	볼트	2	

G100A

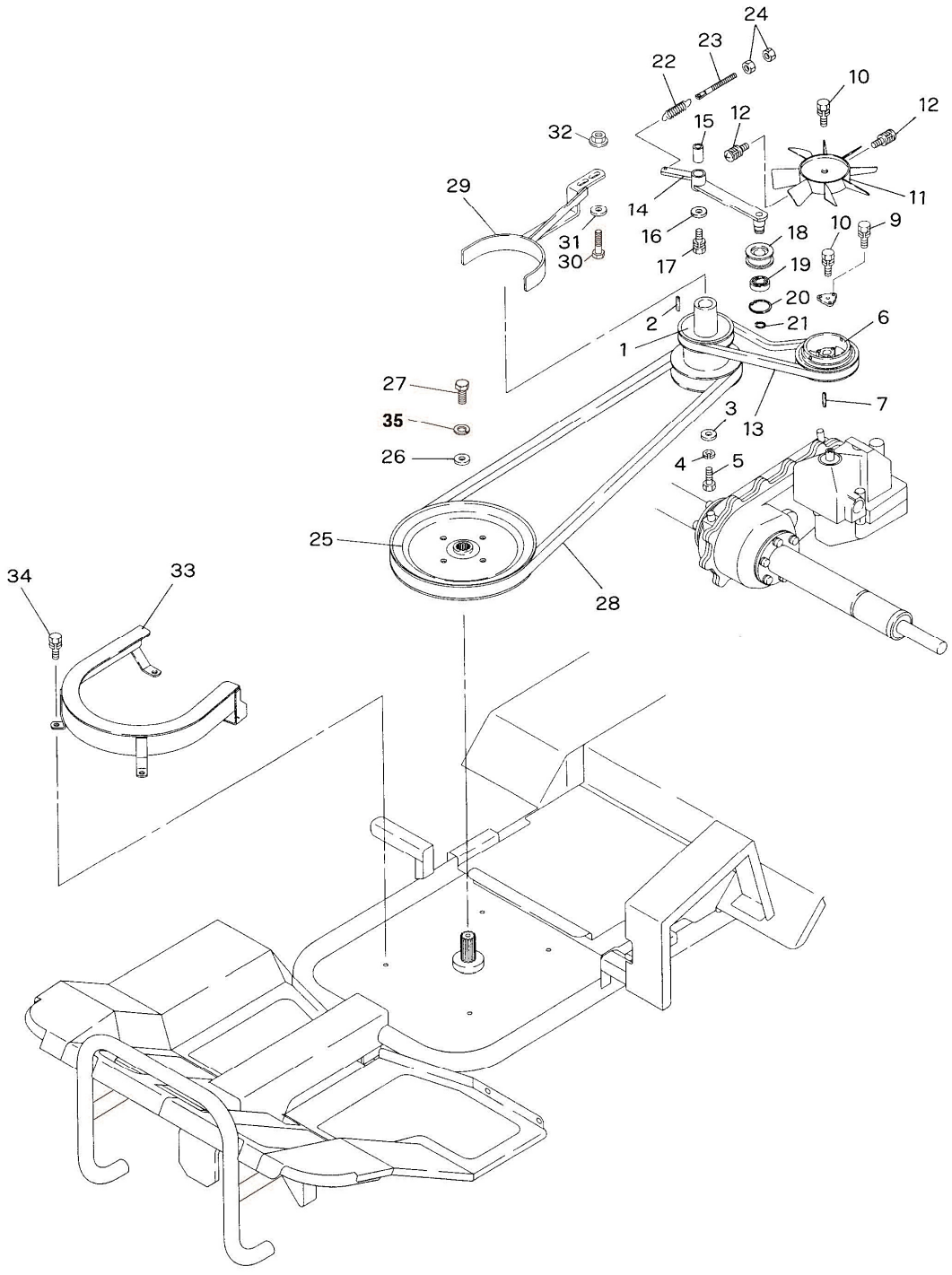

24
23
22
10
12
15
12
32
29
14
11
16
10
9
31
18
30
17
19
20
2
21
6
1
27
7
3
35
13
26
4
5
25
34
33
28

G100A **풀리 관계** MPM-1350HB

No.	도번.	규격	품명	수량	비고
31	636989	M8	평와셔	2	
32	424611	M8	플랜지너트	2	
33	637059		예취부벨트잡이	1	
34	424591	M8X16	플랜지볼트	4	
35	596674	M8	스프링와셔	1	

G110A

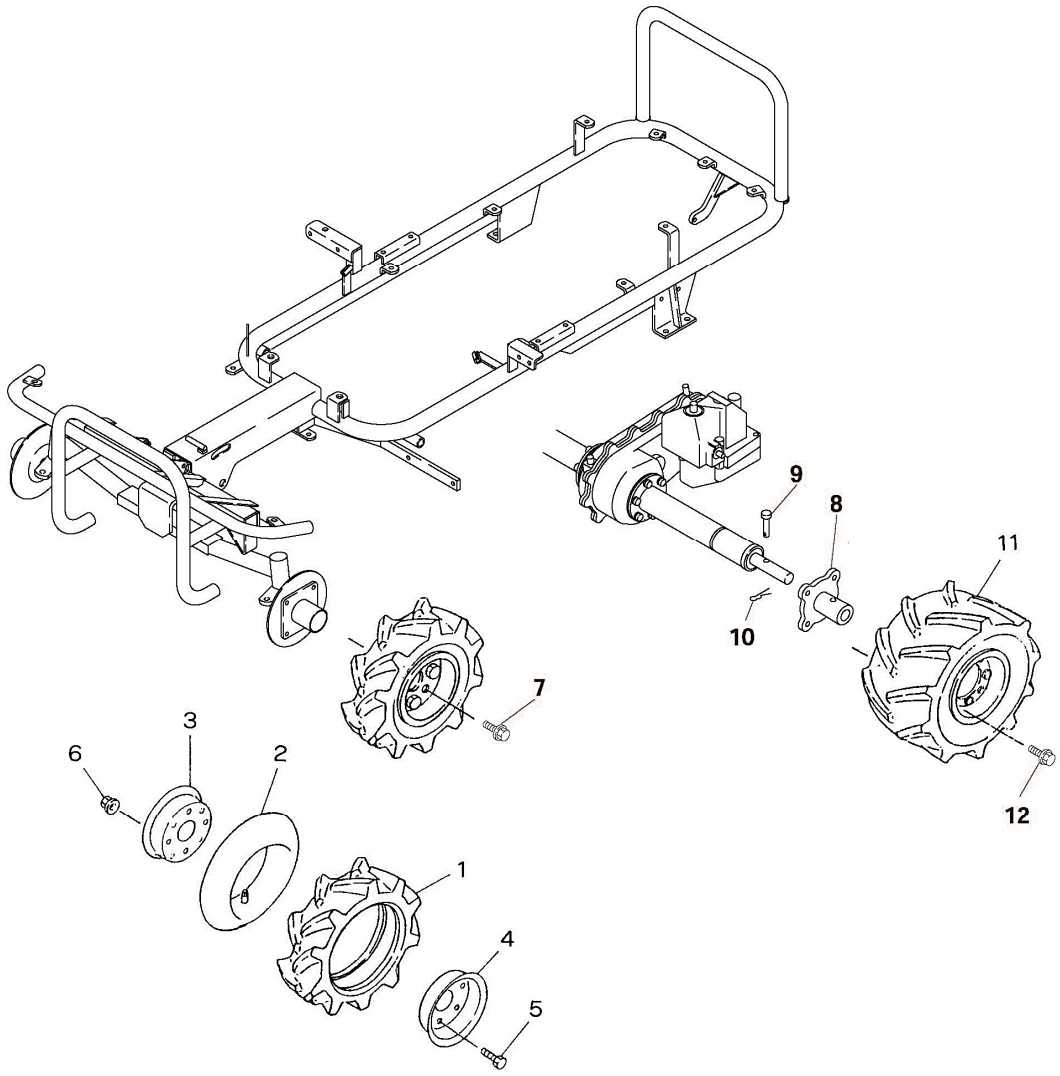

G110A 타이어 관계

No.	도번.	규격	품명	수량	비고
1	593293	350-7	타이어	2	전륜
2	631572	350-7	튜브	2	
3	631573	300D-7A	휠	2	
4	631574	300D-7B	휠	2	
5	596634	M8X16	볼트	8	
6	424611	M8	플랜지너트	8	
7	424643	M8X20	플랜지볼트	8	
8	424697		휠보스	2	
9	637062		차축핀	2	
10	637063		R 핀	2	
11	420187	16-700-8	타이어조합	2	후륜
12	424639	M10X20	플랜지볼트	8	

G120A

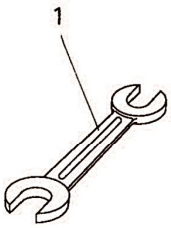

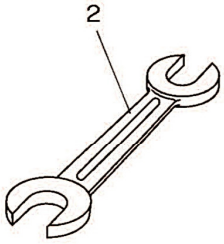

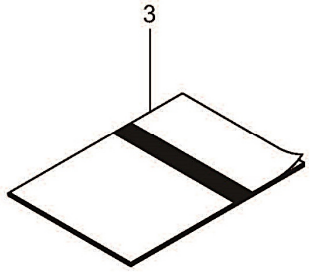

G120A **부대품 관계** MPM-1350HB

No.	도번.	규격	품명	수량	비고
1	424698	10X12	양구스패너	1	
2	424699	14X17	양구스패너	1	
3	AC904-12100		사용설명서	1	

G130A

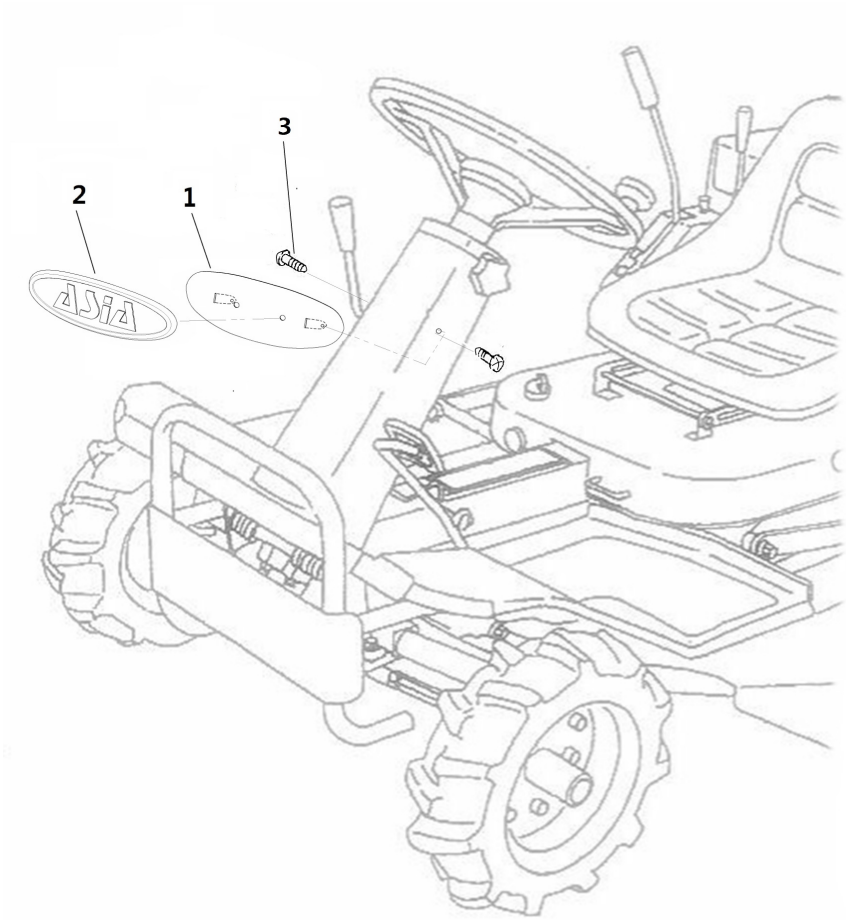

G130A 엠블렘 관계

No.	도번.	규격	품명	수량	비고
1	AC903-20101		엠블렘브래킷	1	
2	RP010-86081-01		엠블렘	1	
3	S7-1306		탭핑스크류	2	

G140A

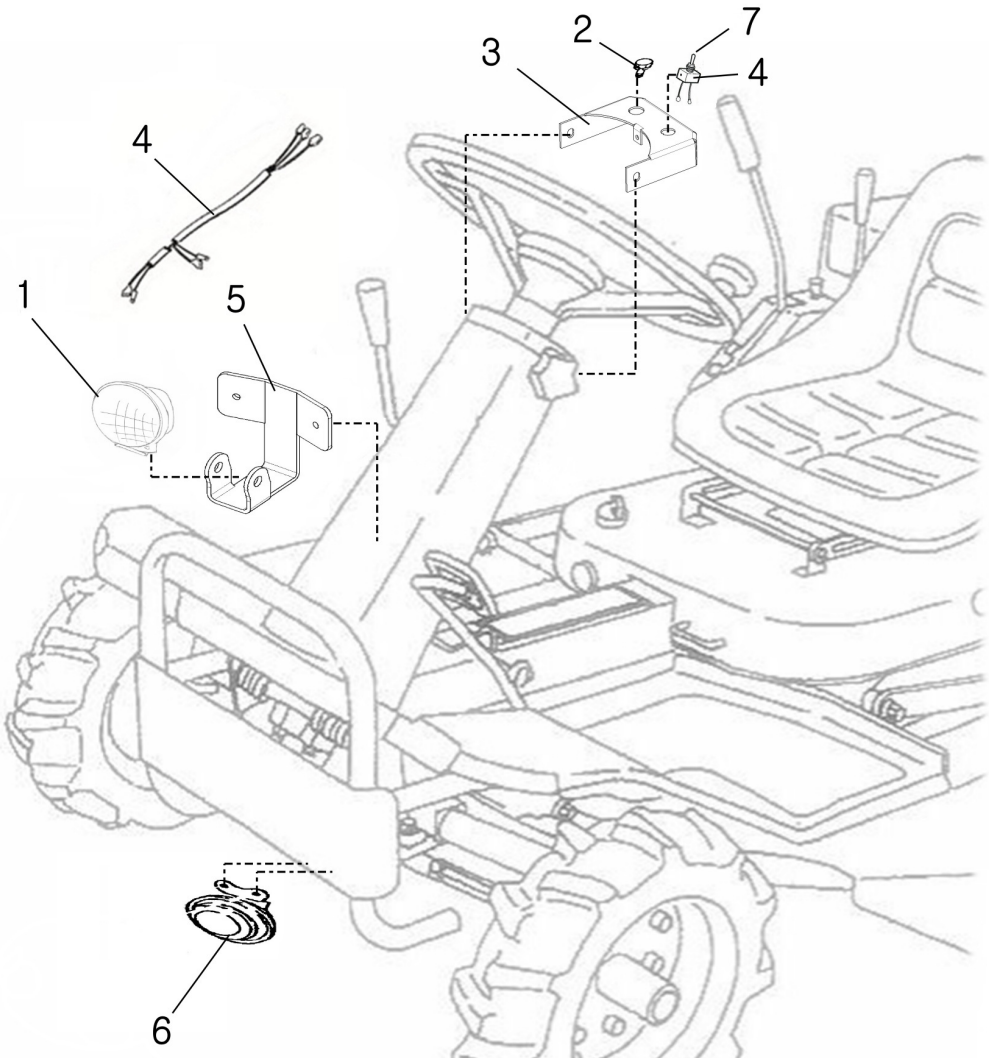

G140A 전기 장치부 관계

No.	도번.	규격	품명	수량	비고
1	AC904-04111		작업등	1	
2	AC904-04121		혼스위치	1	
3	AC904-04131		스위치브라켓	1	
4	AC904-04141		작업등배선조합	1	
5	AC904-04161		작업등브라켓	1	
6	RP010-34041-01		혼	1	
7	BA010-33301		토글스위치캡	1	